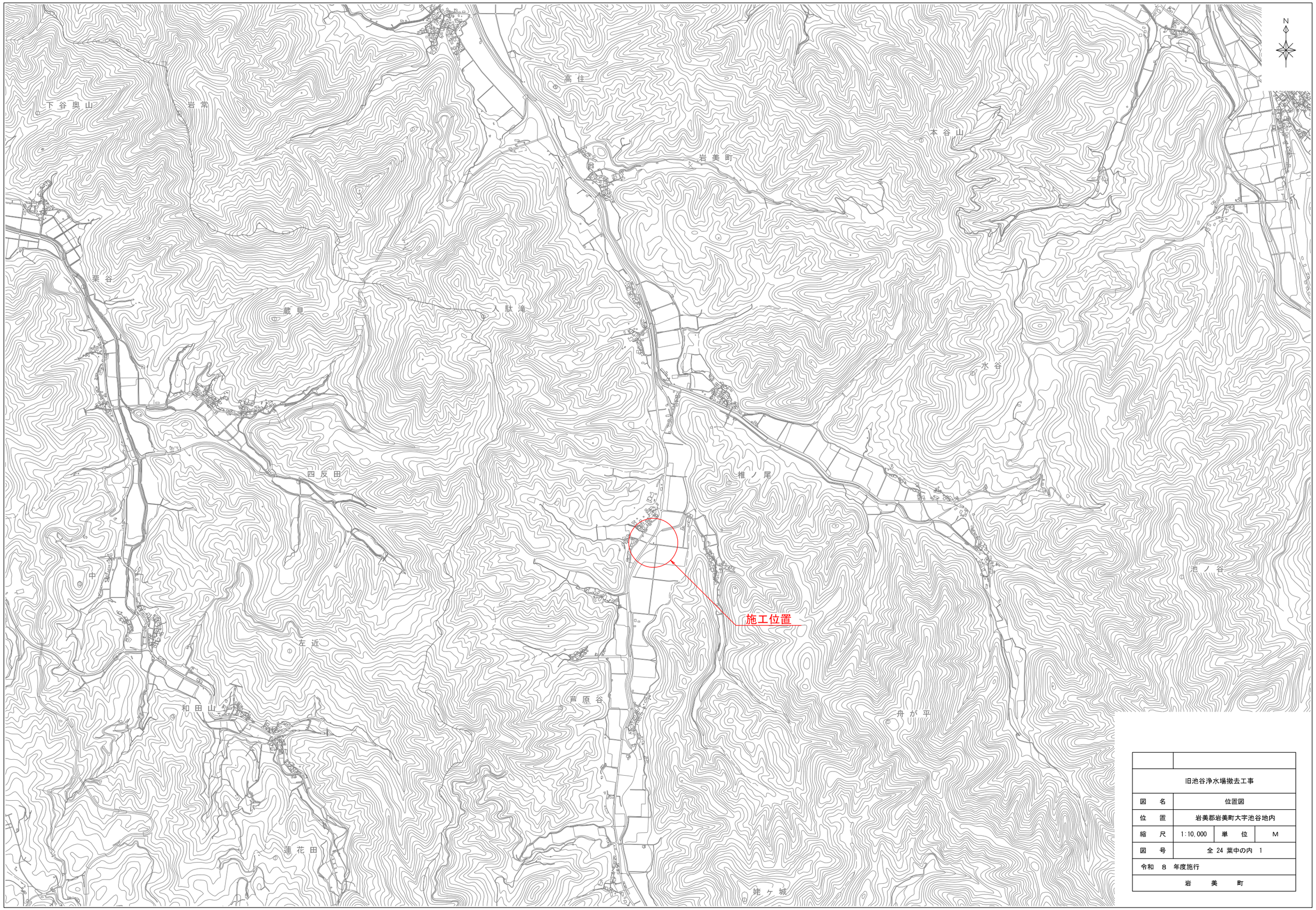

旧池谷浄水場撤去工事	
図　名	位置図
位　置	岩美郡岩美町大字池谷地内
縮　尺	1:10,000　単　位　M
図　号	全 24 葉中の内 1
令和 8 年度施行	
岩　美　町	

N

※ 地中埋設部、Co埋込部は推定。

引込開閉器盤
W500×D150×H800

旧電気室
旧滅菌室
取水井
流量計室
滅菌
注入室
処理水槽
送水ポンプ室
電気室
水質計器室
薬注室
原水槽
ろ過機
浄水池

旧池谷浄水場撤去工事	
図　名	施設現況図（場内）
位　置	岩美郡岩美町大字池谷地内
縮　尺	1:50　単　位　M
図　号	全 24 葉中の内 2
令和 8 年度施行	
岩　美　町	

平 面 図

※ 地中埋設部、Co埋込部は推定。

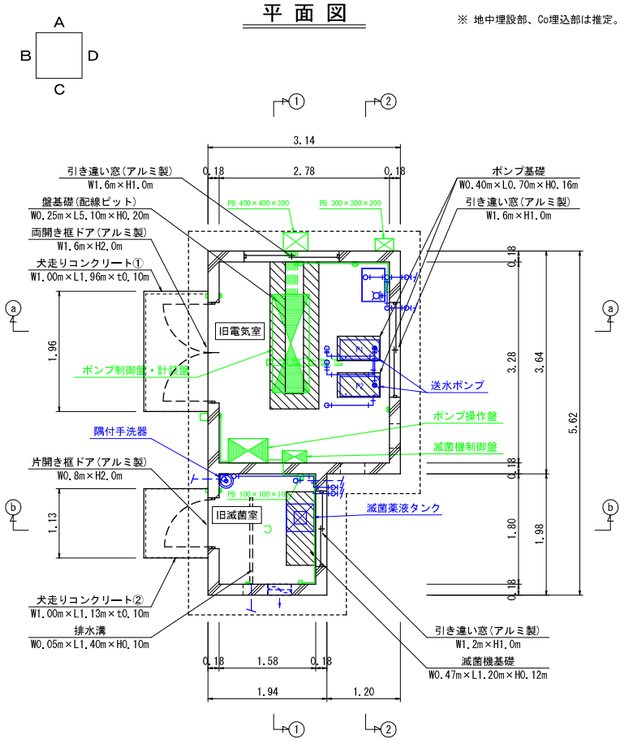

室内立面図

旧電気室 A面

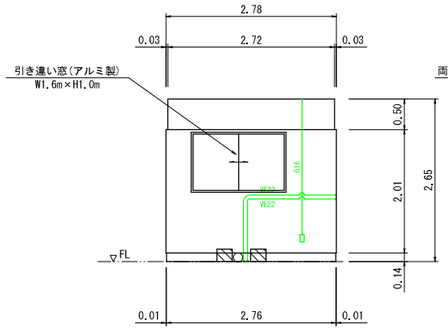

旧電気室 B面

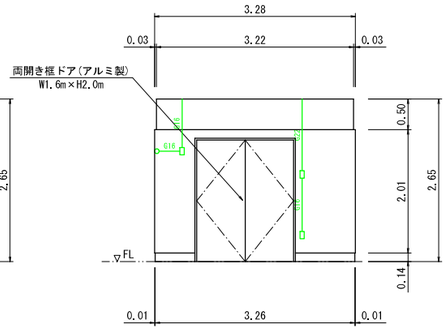

旧電気室 C面

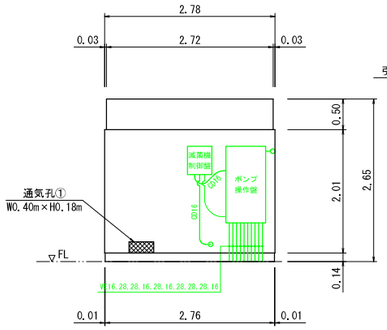

旧電気室 D面

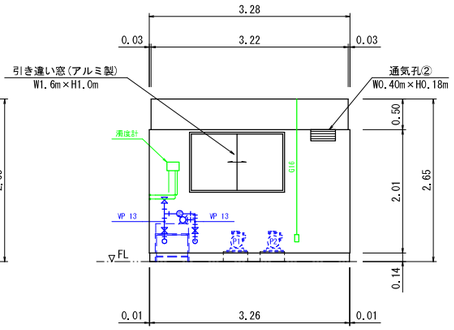

旧滅菌室 A面

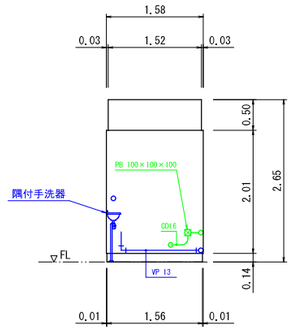

旧滅菌室 B面

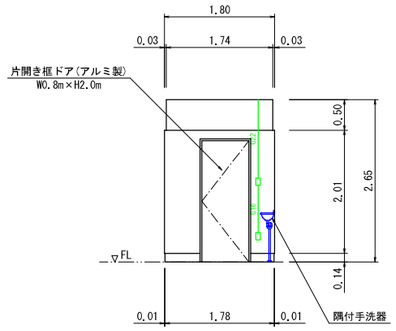

旧滅菌室 C面

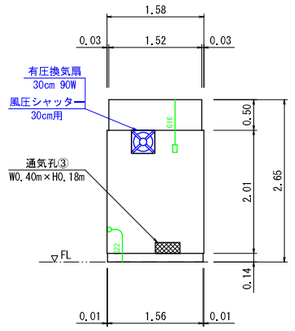

旧滅菌室 D面

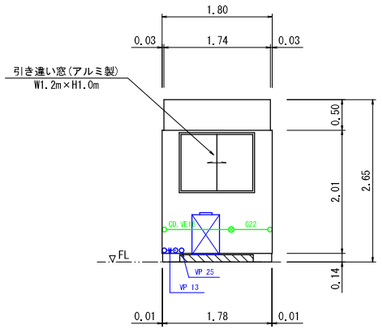

断 面 図

a-a 断面

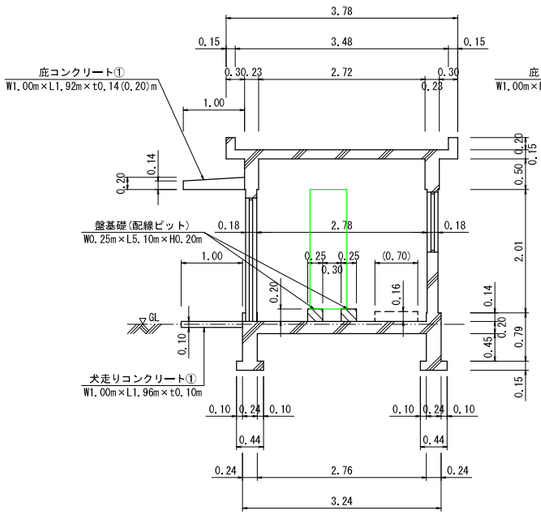

b-b 断面

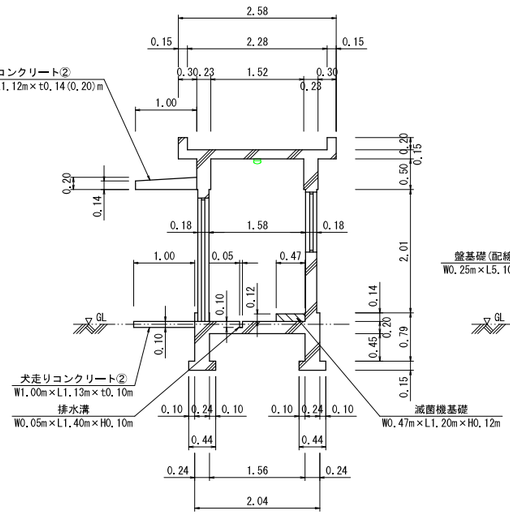

1-1 断面

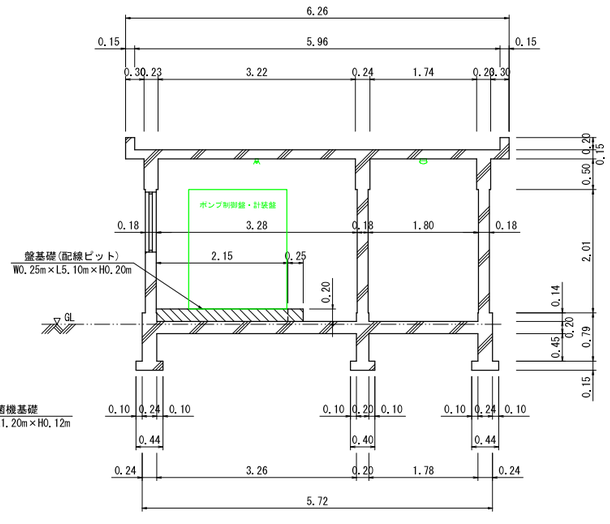

2-2 断面

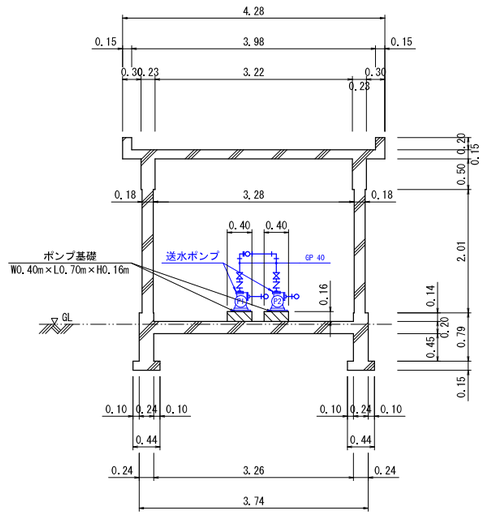

旧池谷浄水場撤去工事	
図 名	施設現況図 (旧電気室・旧滅菌室)
位 置	岩美郡岩美町大字池谷地内
縮 尺	1:50 / 単 位 M
図 号	全 24 葉中の内 3
令和 8 年度施行	
岩 美 町	

平 面 図

※ 地中埋設部、Co埋込部は推定。

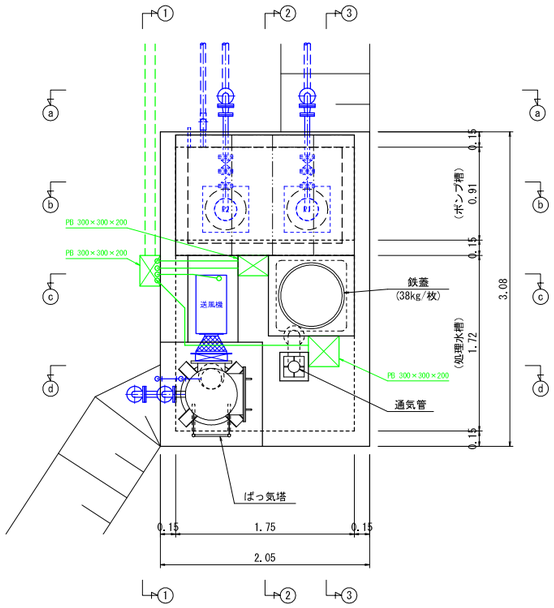

断 面 図

a-a 断面

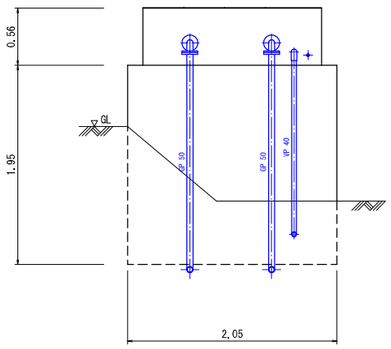

b-b 断面

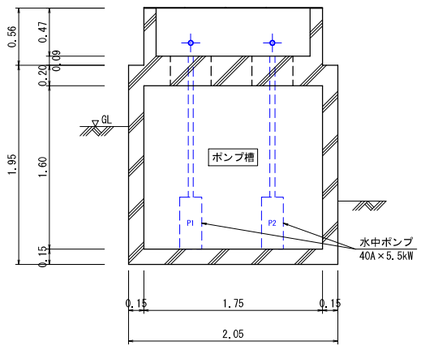

c-c 断面

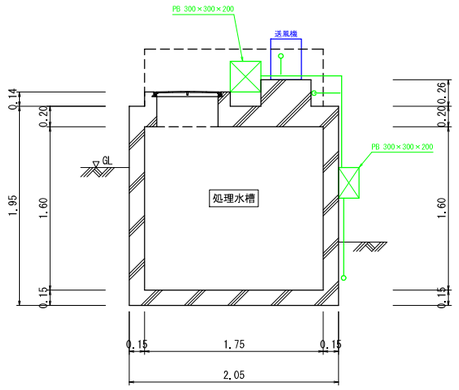

d-d 断面

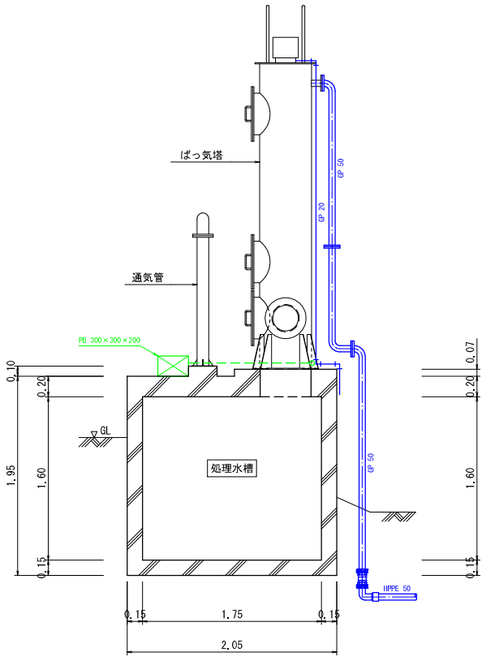

1-1 断面

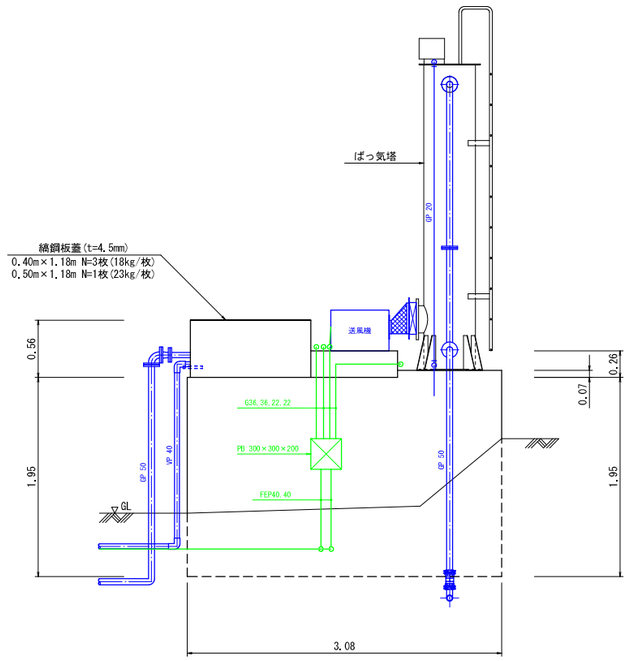

2-2 断面

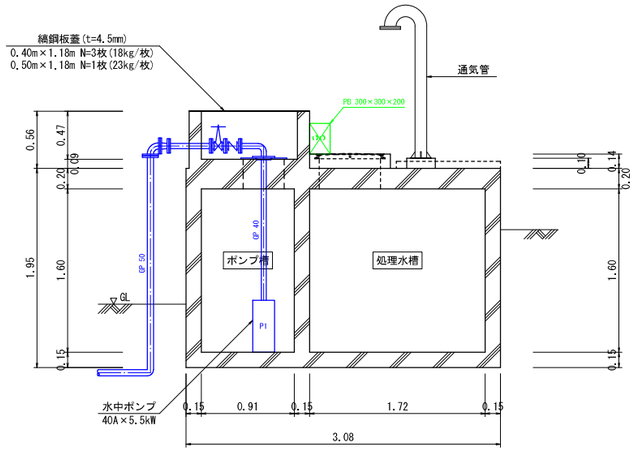

3-3 断面

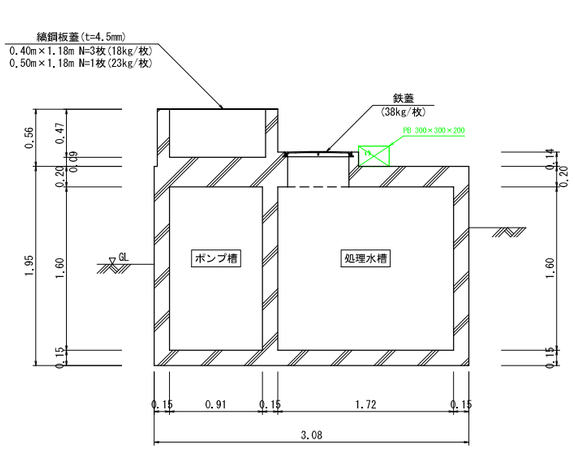

旧池谷浄水場撤去工事	
図　名	施設現況図(処理水槽)
位　置	岩美郡岩美町大字池谷地内
縮　尺	1:30　単　位　M
図　号	全 24 葉中の内 4
令和 8 年度施行	
岩　美　町	

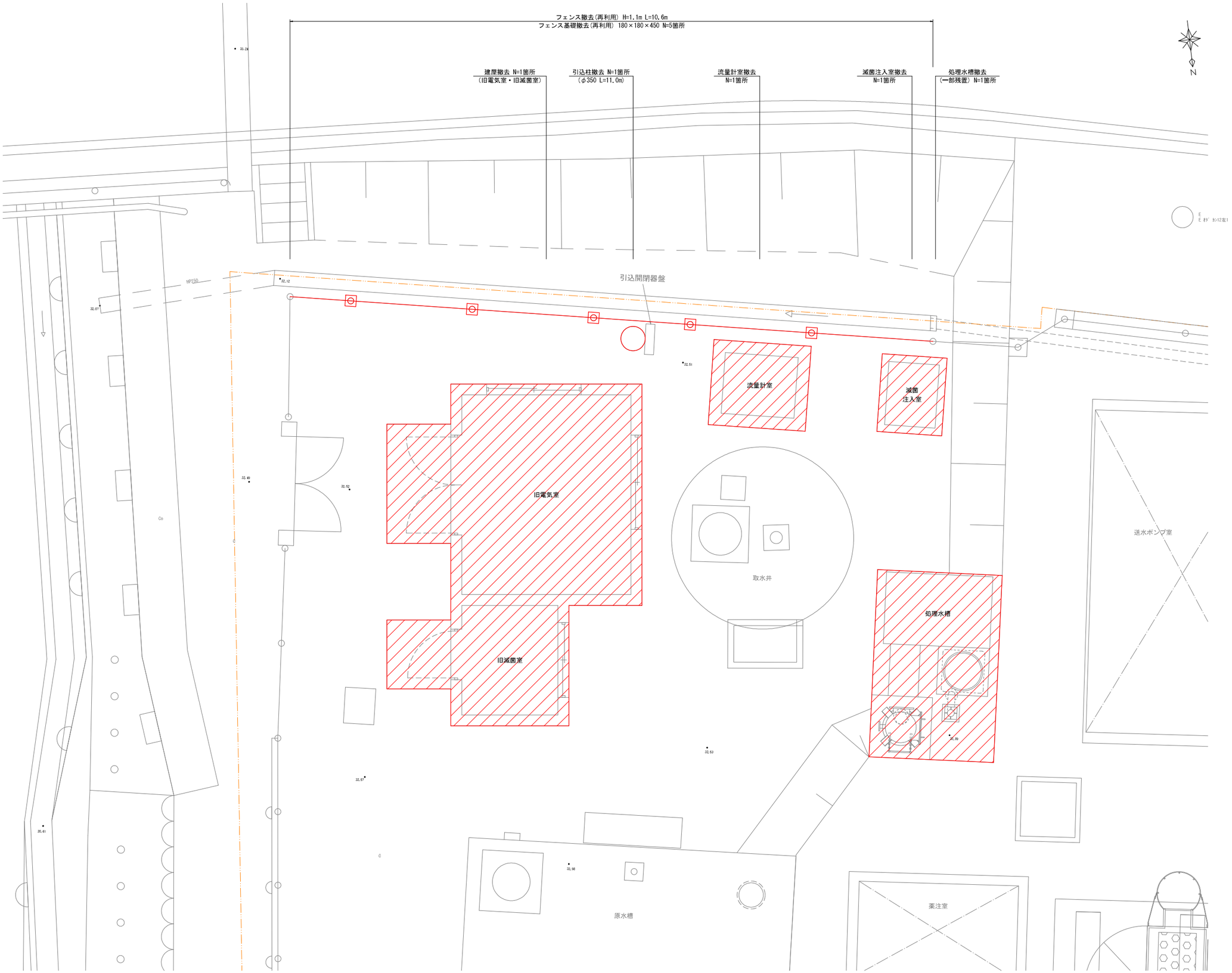

旧池谷浄水場撤去工事			
図　名	場内構造物撤去図		
位　置	岩美郡岩美町大字池谷地内		
縮　尺	1:30	単　位	M
図　号	全 24 葉中の内 5		
令和 8 年度施行			
岩　美　町			

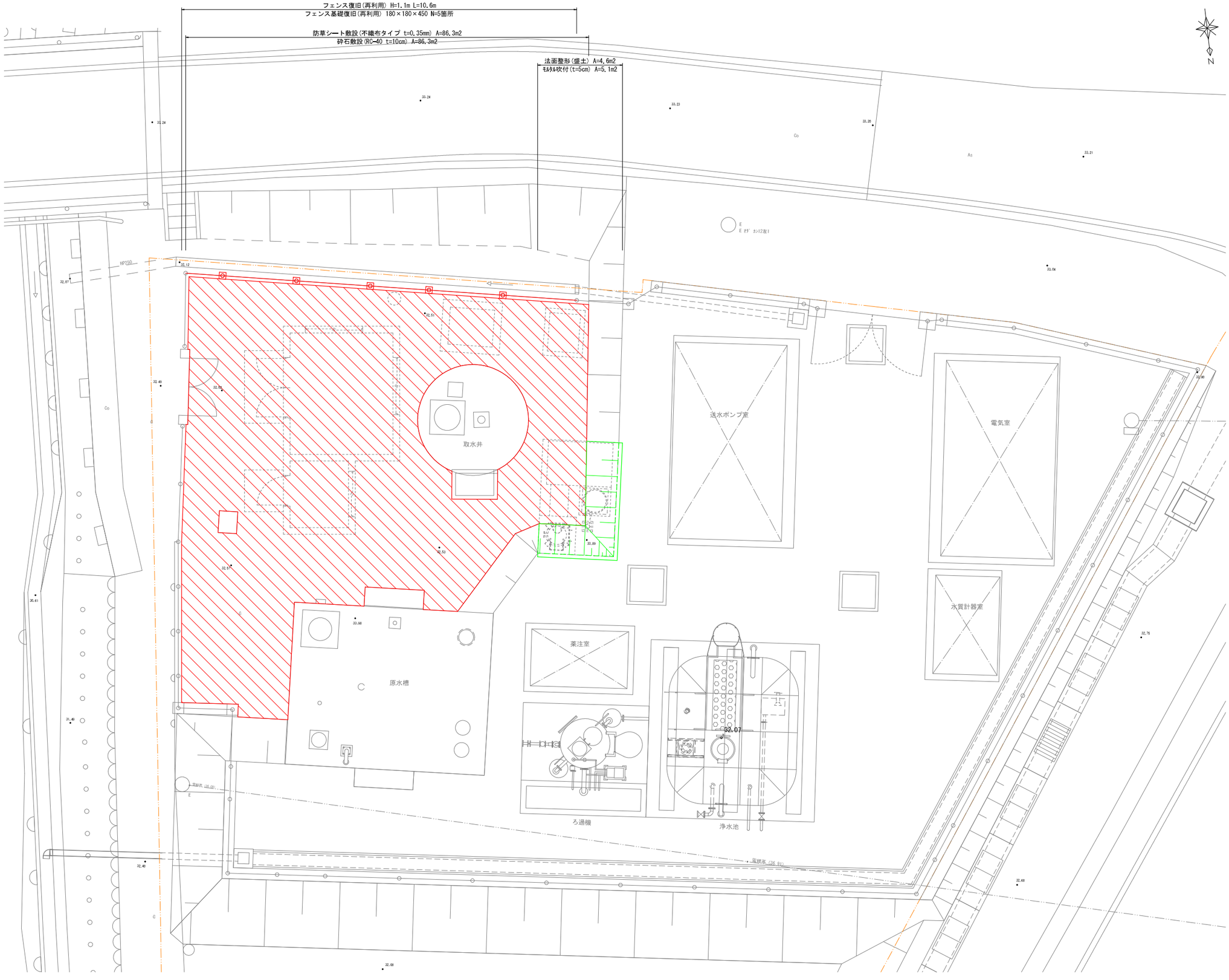

旧池谷浄水場撤去工事	
図　名	場内復旧図
位　置	岩美郡岩美町大字池谷地内
縮　尺	1:50　単　位　M
図　号	全 24 葉中の内 6
令和 8 年度施行	
岩　美　町	

基礎・土間床

平 面 図

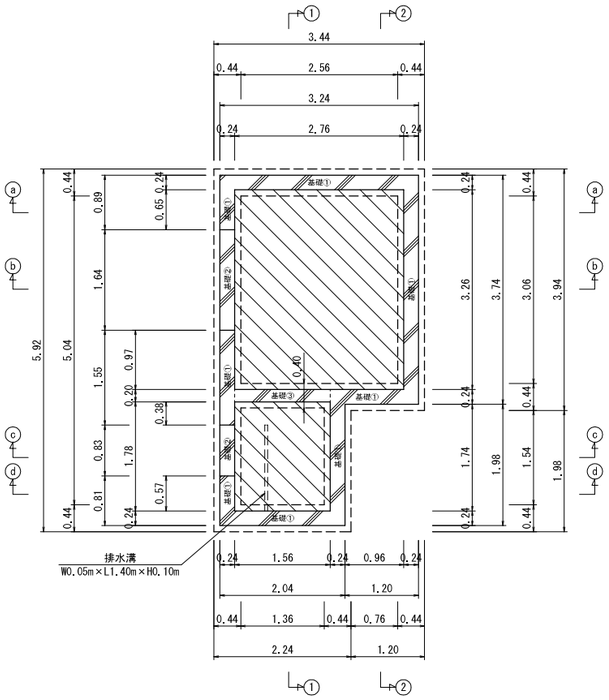

a-a 断面図

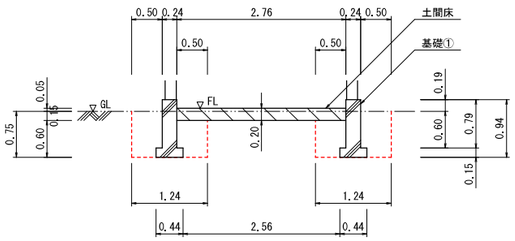

c-c 断面図

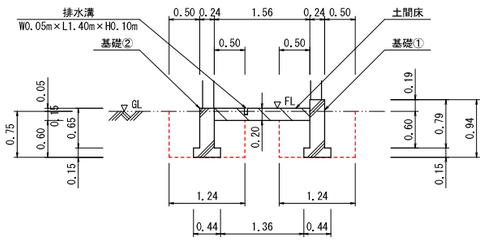

1-1 断面図

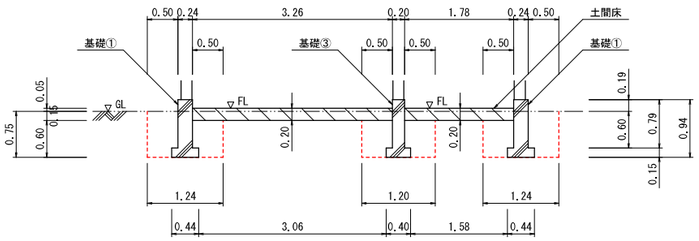

b-b 断面図

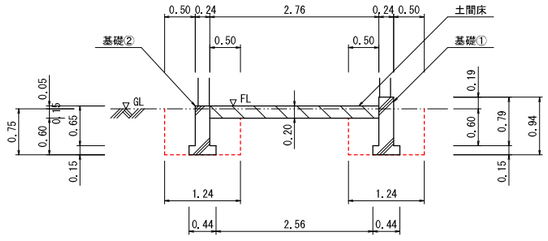

d-d 断面図

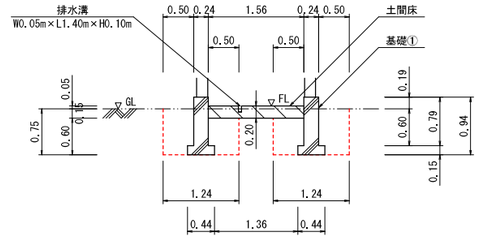

2-2 断面図

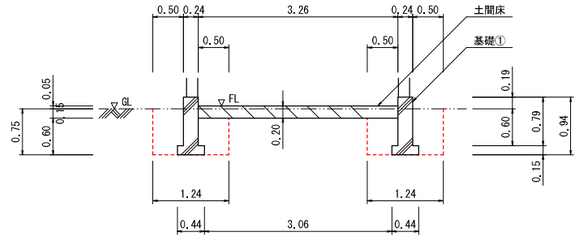

犬走りコンクリート

平 面 図

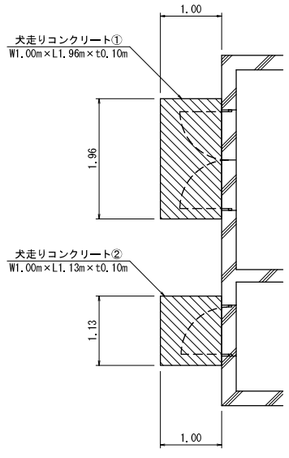

犬走りコンクリート①

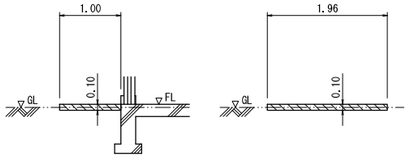

犬走りコンクリート②

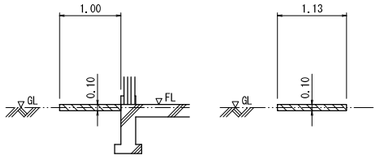

機械・盤基礎

平 面 図

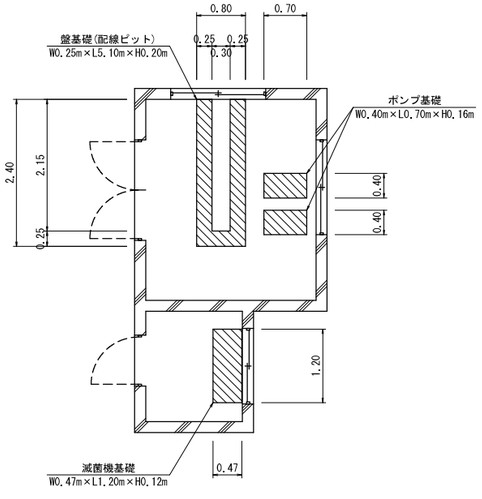

盤基礎(配線ピット)

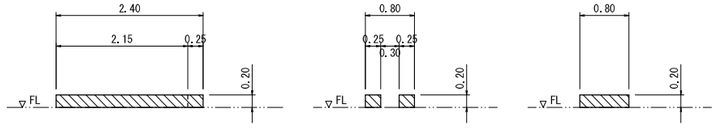

ポンプ基礎

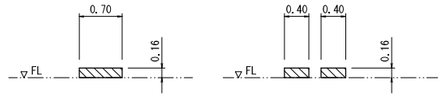

滅菌機基礎

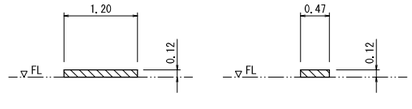

旧池谷浄水場撤去工事	
図　名	建屋撤去図 (1/3)
位　置	岩美郡岩美町大字池谷地内
縮　尺	1:50　単　位　M
図　号	全 24 葉中の内 7
令和 8 年度施行	
岩　美　町	

壁　面

平 面 図

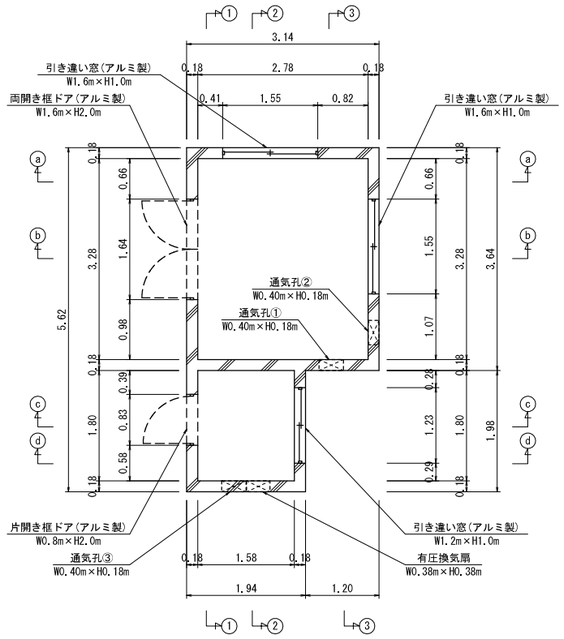

a-a 断面図

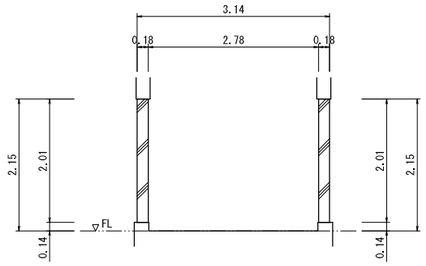

c-c 断面図

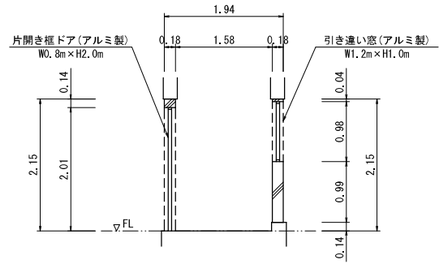

1-1 断面図

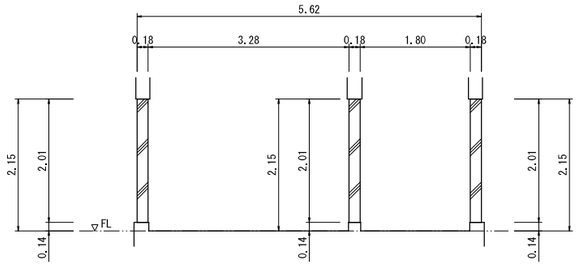

b-b 断面図

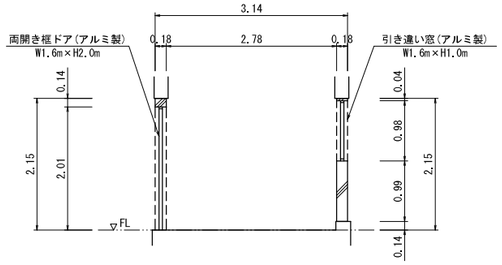

d-d 断面図

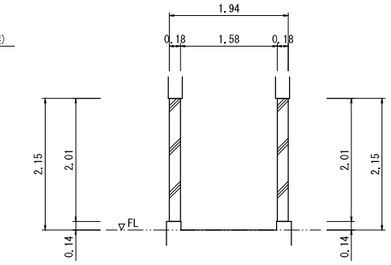

2-2 断面図

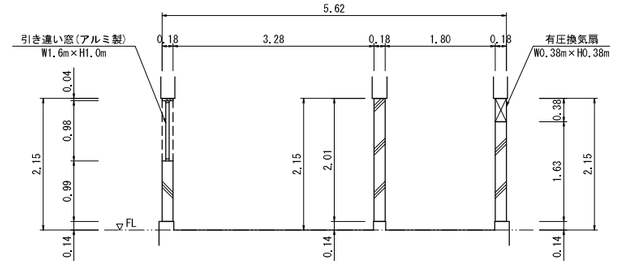

3-3 断面図

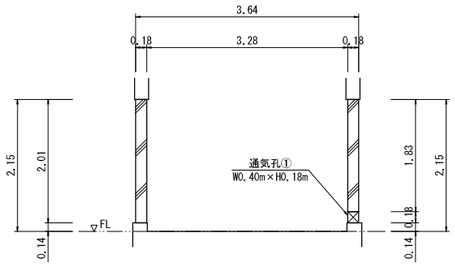

庇コンクリート

平 面 図

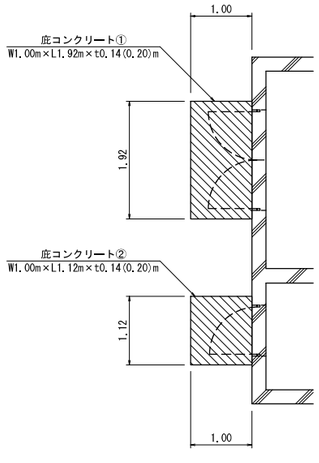

庇コンクリート①

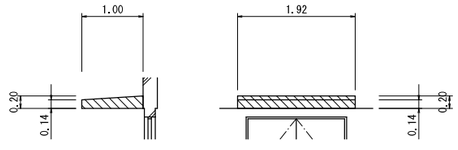

庇コンクリート①

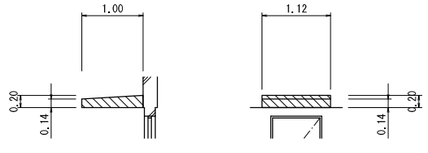

旧池谷浄水場撤去工事	
図　名	建屋撤去図 (2/3)
位　置	岩美郡岩美町大字池谷地内
縮　尺	1:50　単　位　M
図　号	全 24 葉中の内 8
令和 8 年度施行	
岩　美　町	

屋根・梁

平 面 図

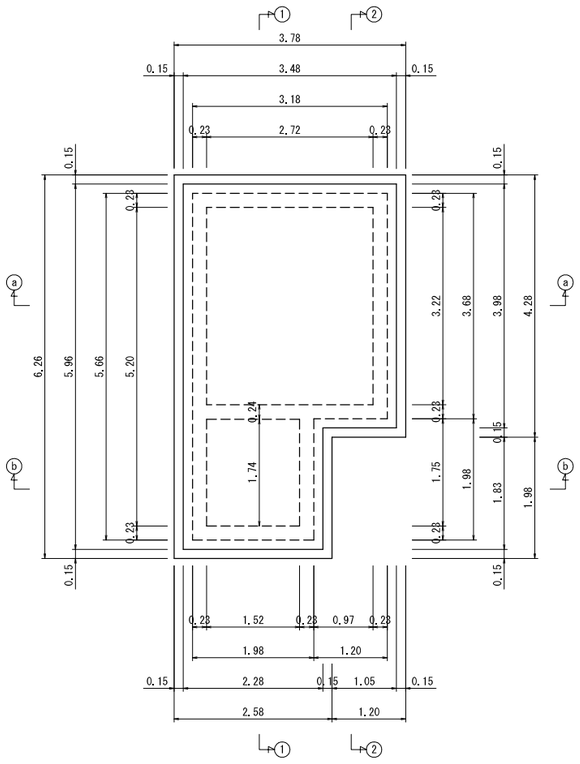

a-a 断面図

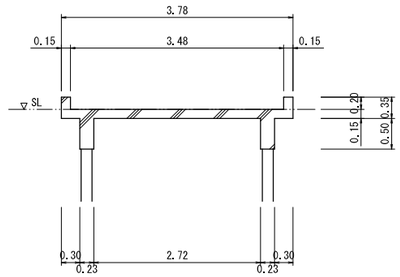

1-1 断面図

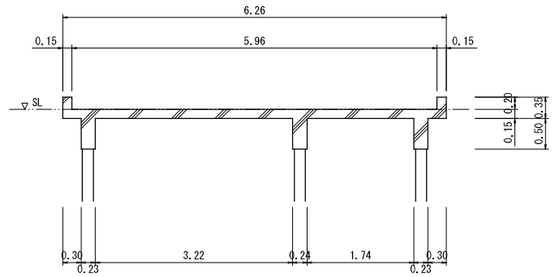

b-b 断面図

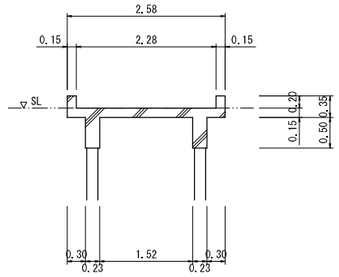

2-2 断面図

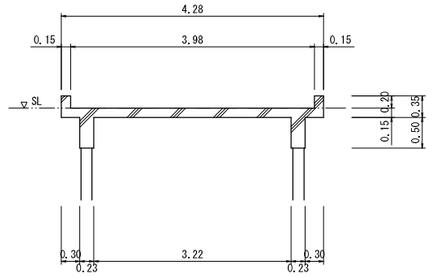

旧池谷浄水場撤去工事	
図　名	建屋撤去図 (3/3)
位　置	岩美郡岩美町大字池谷地内
縮　尺	1:50　単　位　M
図　号	全 24 葉中の内 9
令和 8 年度施行	
岩　美　町	

平 面 図

※ 地中埋設部は推定。

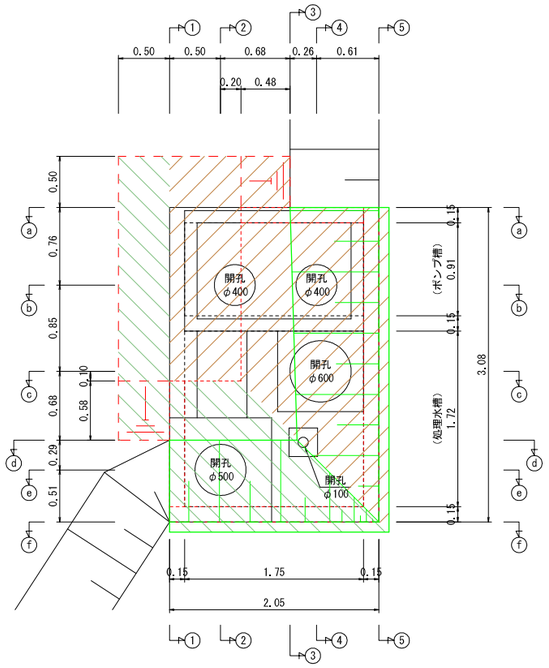

断 面 図

1-1 断面

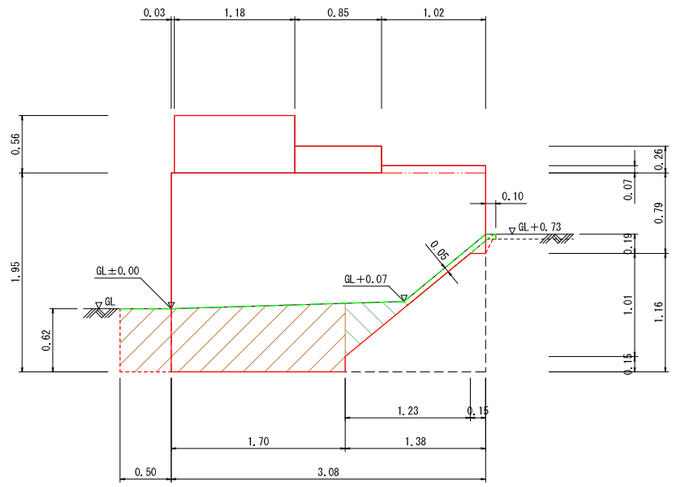

床掘	0.31
埋戻	1.41

2-2 断面

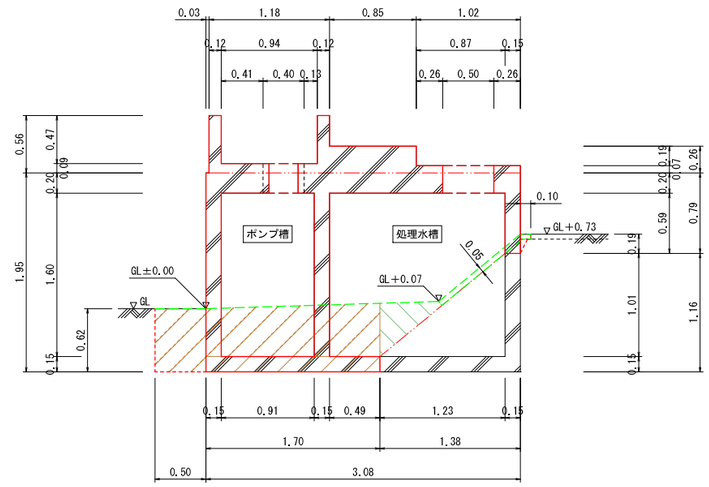

床掘	0.31
埋戻	1.41

(1.16)

3-3 断面

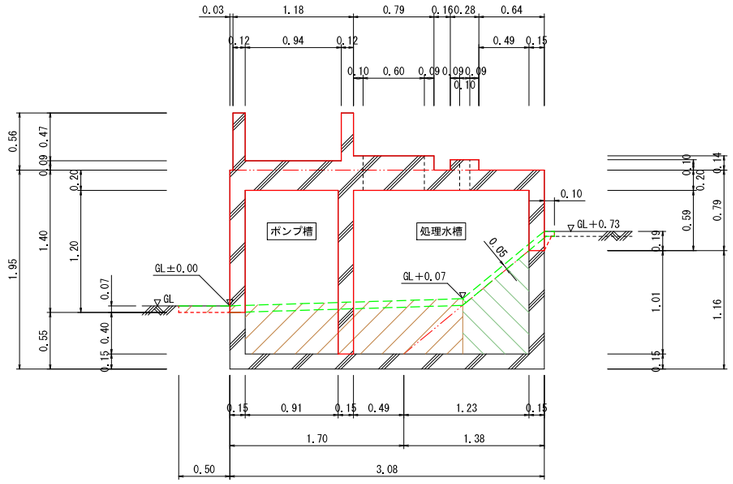

床掘	0.03
埋戻	1.12

(0.97)

4-4 断面

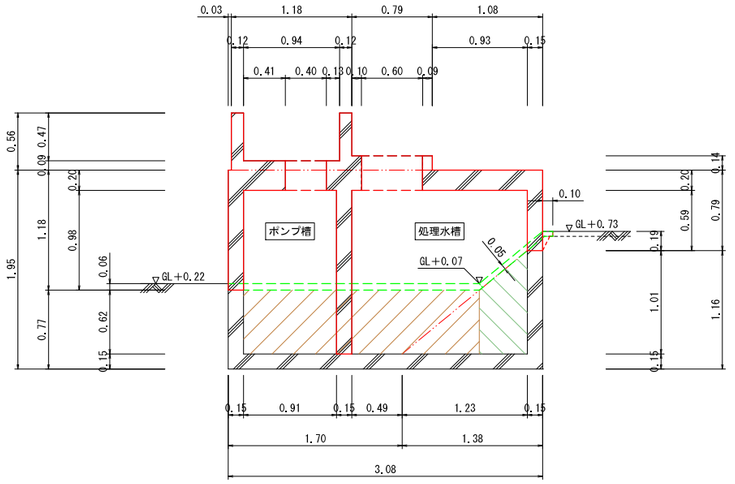

床掘	—
埋戻	1.44

5-5 断面

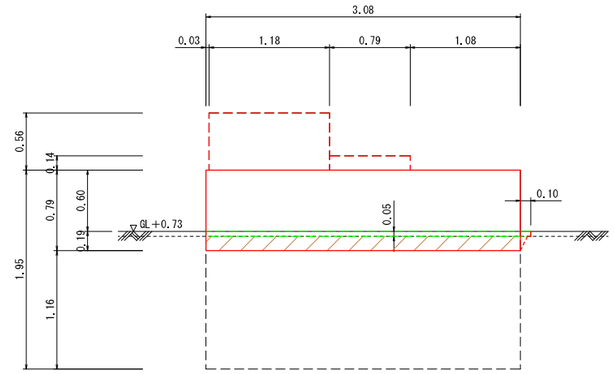

床掘	—
埋戻	0.43

旧池谷浄水場撤去工事			
図　名	処理水槽撤去図 (1/3)		
位　置	岩美郡岩美町大字池谷地内		
縮　尺	1:30	単　位	M
図　号	全 24 葉中の内 10		
令和　8　年度施行			
岩　美　町			

断 面 図

a-a 断面

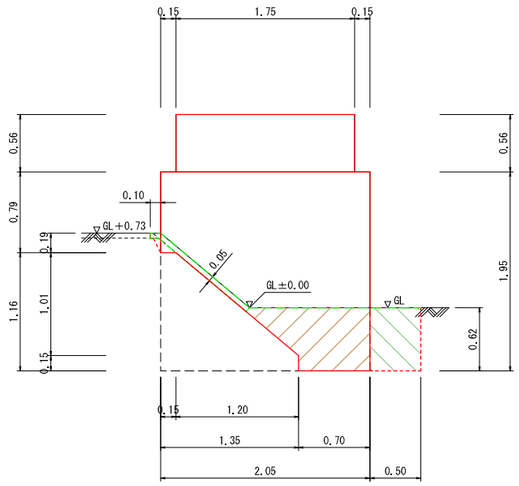

床掘	0.31
埋戻	0.31

b-b 断面

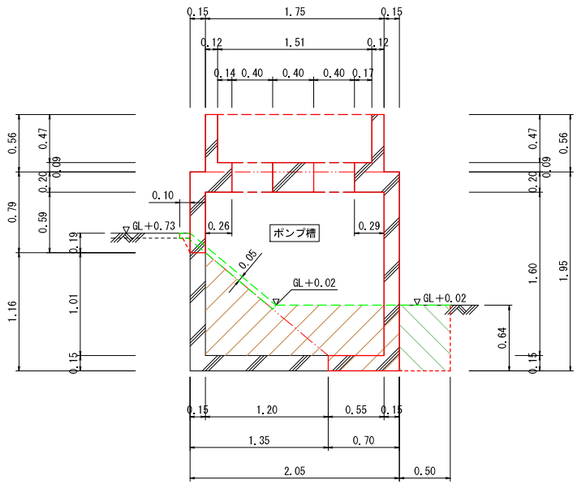

床掘	0.32
埋戻	0.32

c-c 断面

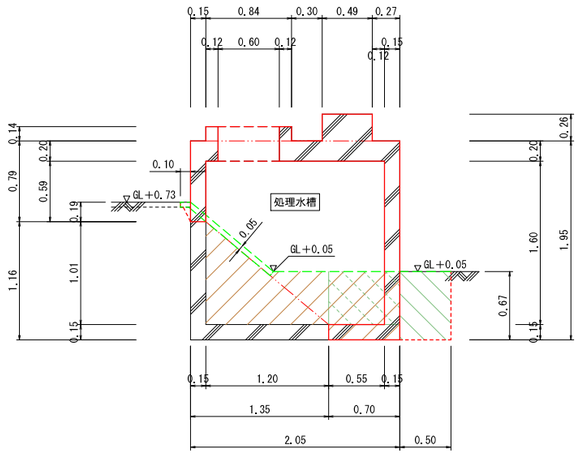

床掘	0.33
埋戻	0.33

(0.70)

d-d 断面

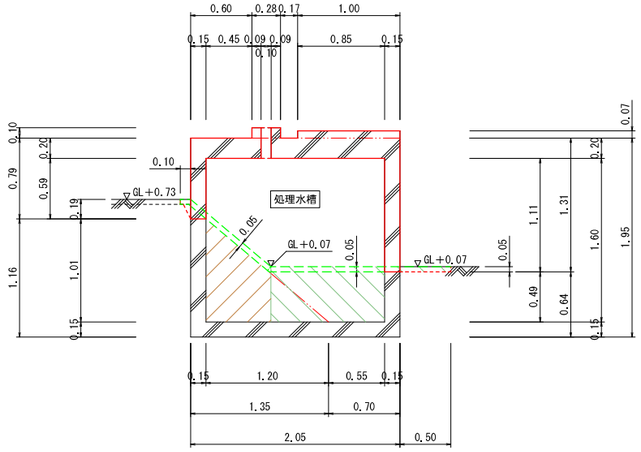

床掘	0.03
埋戻	0.63

(0.58)

e-e 断面

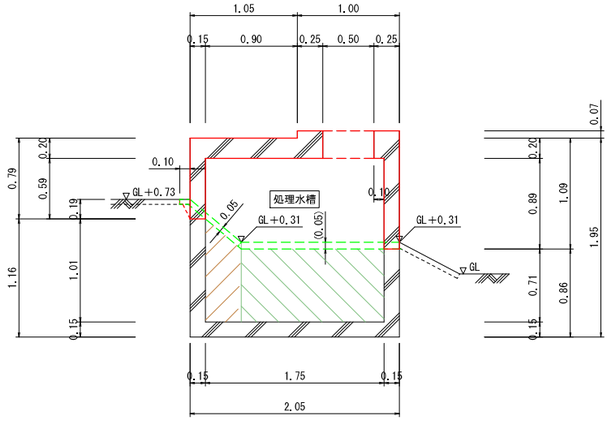

床掘	—
埋戻	1.00

f-f 断面

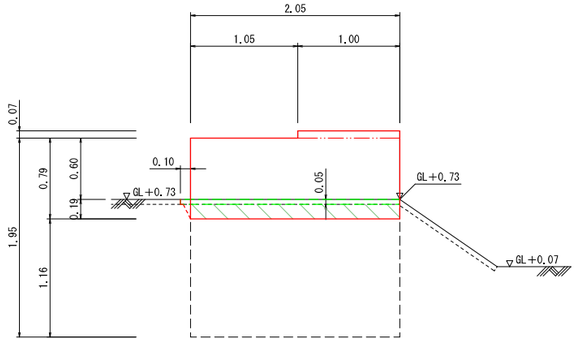

床掘	—
埋戻	0.29

旧池谷浄水場撤去工事	
図　名	処理水槽撤去図 (2/3)
位　置	岩美郡岩美町大字池谷地内
縮　尺	1:30　単　位　M
図　号	全 24 葉中の内 11
令和　8　年度施行	
岩　美　町	

躯体取壊し図

平 面 図

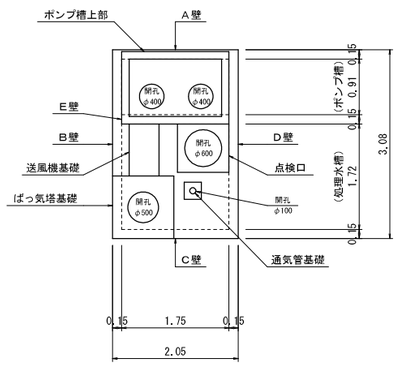

処理水槽底版

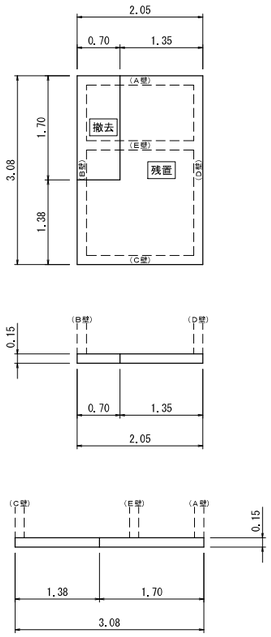

処理水槽頂版

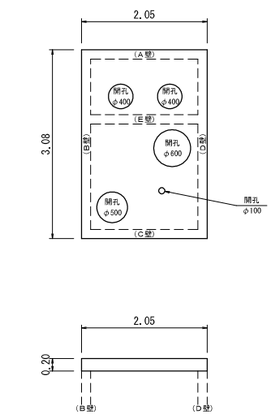

処理水槽A壁

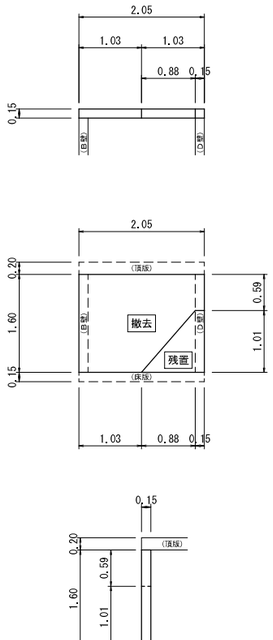

処理水槽B壁

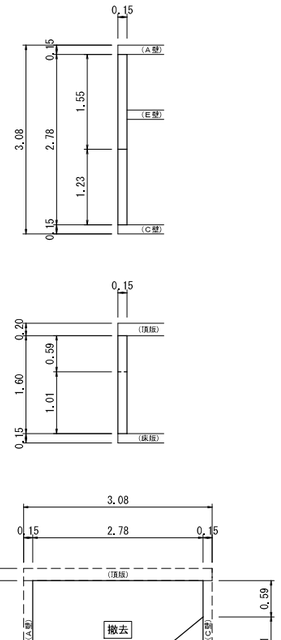

処理水槽C壁

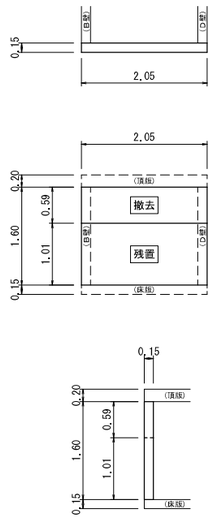

処理水槽D壁

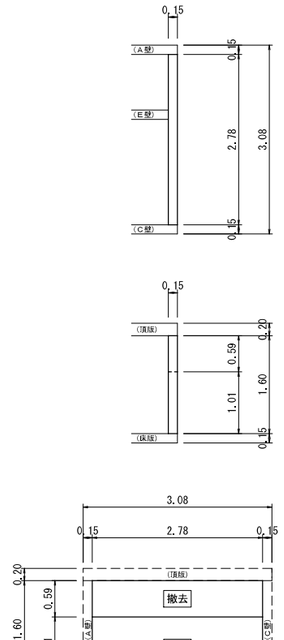

ポンプ槽上部

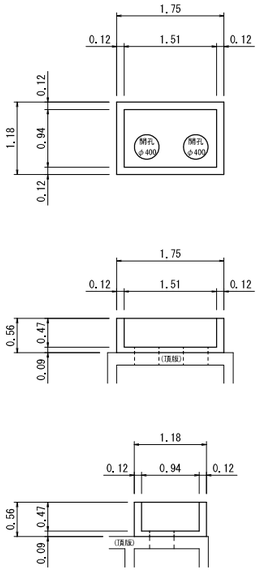

送風機基礎

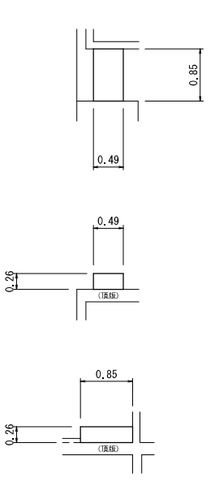

通気管基礎

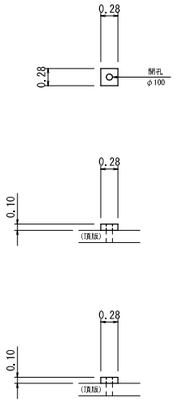

点 検 口

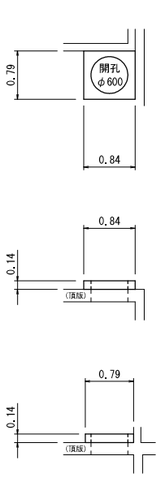

ばっ気塔基礎

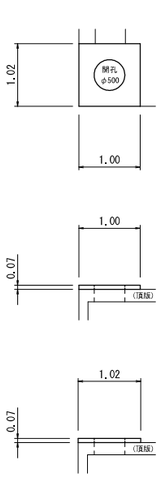

処理水槽E壁

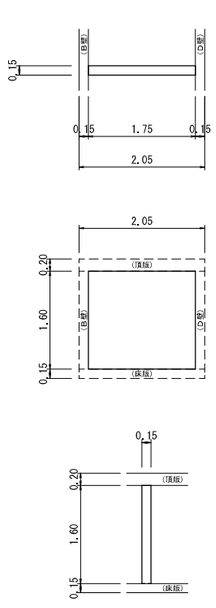

旧池谷浄水場撤去工事	
図　名	処理水槽撤去図 (3/3)
位　置	岩美郡岩美町大字池谷地内
縮　尺	1:50　単　位　M
図　号	全 24 葉中の内 12
令和　8　年度施行	
岩　美　町	

流量計室

平 面 図

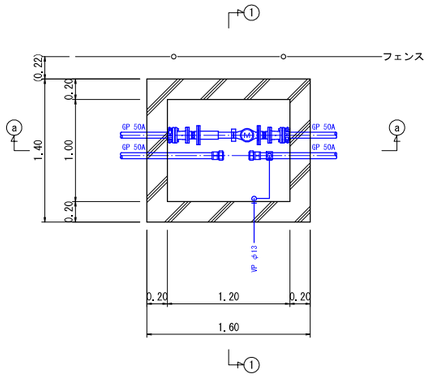

a-a 断面図

1-1 断面図

滅菌注入室

平 面 図

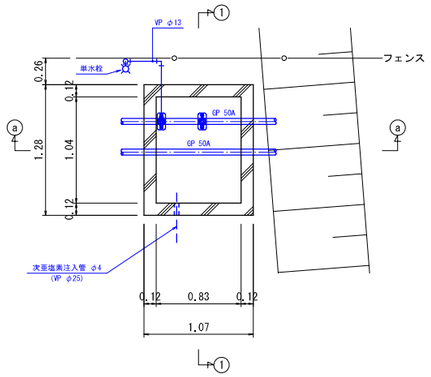

a-a 断面図

1-1 断面図

旧池谷浄水場撤去工事	
図　名	流量計室・滅菌注入室撤去図
位　置	岩美郡岩美町大字池谷地内
縮　尺	1:30　単　位　M
図　号	全 24 葉中の内 13
令和　8　年度施行	
岩　美　町	

フェンス・フェンス基礎

S=1:20

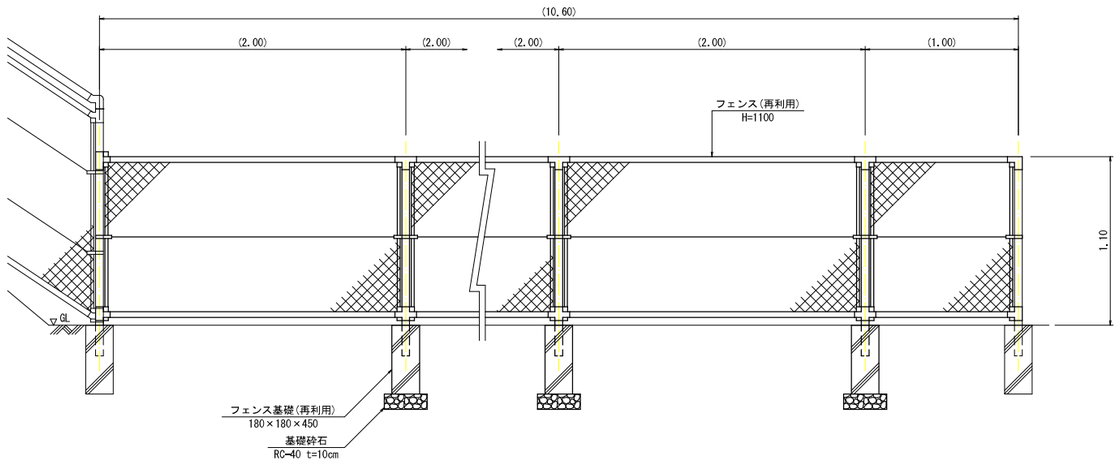

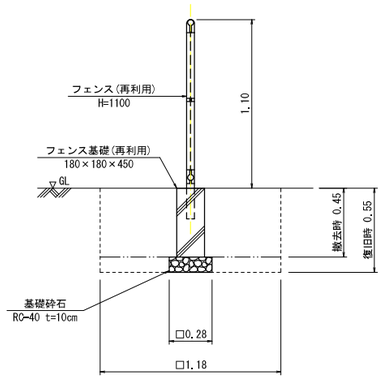

引込柱

S=1:50

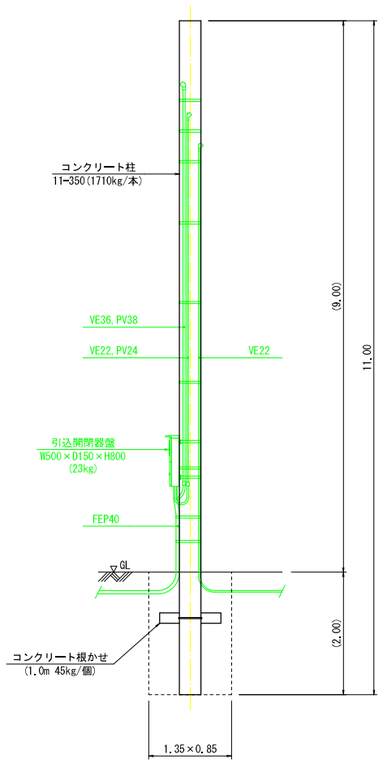

モルタル吹付

S=1:20

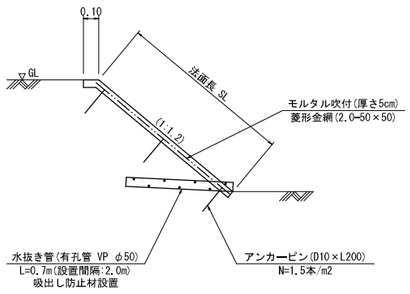

防草シート・砕石敷設

平 面 図

S=1:50

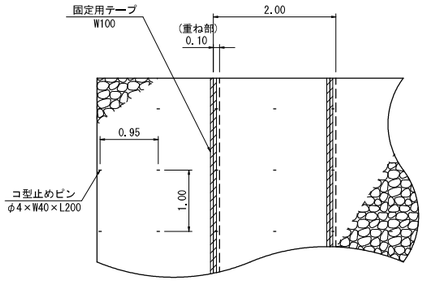

断 面 図

S=1:10

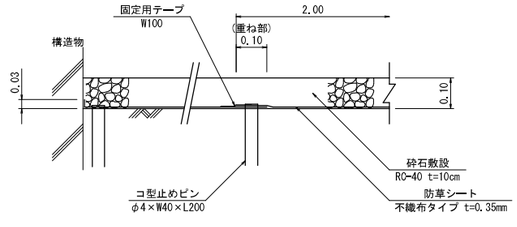

旧池谷浄水場撤去工事	
図　名	構造図
位　置	岩美郡岩美町大字池谷地内
縮　尺	図示 ／ 単　位 M
図　号	全 24 葉中の内 14
令和　8　年度施行	
岩　美　町	

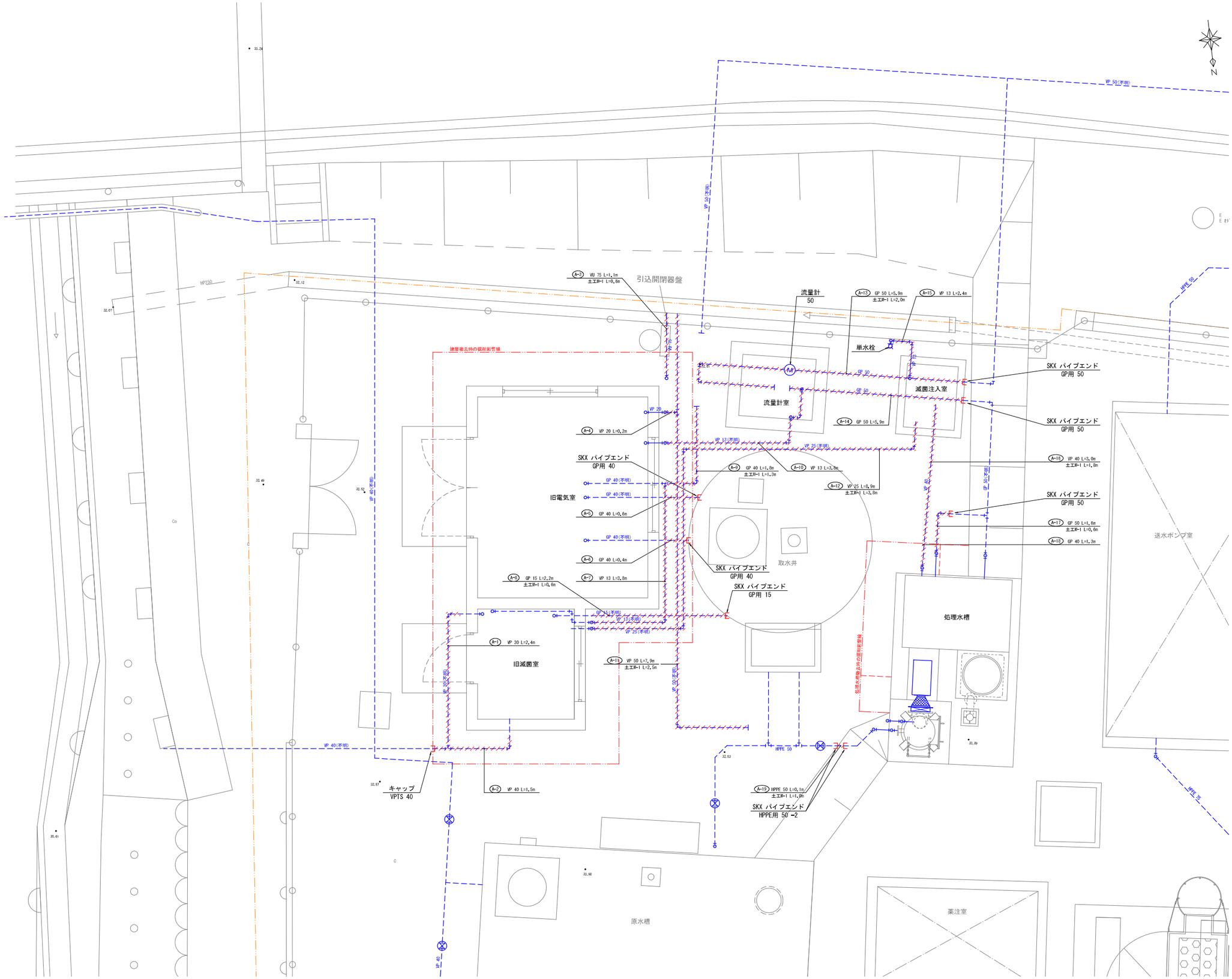

凡　例

———	配管（露出）
- - - -	配管（地中埋設・Co埋込）
//////////	配管撤去部

※ 地中埋設部、Co埋込部は推定。

標準掘削断面図

S=1:20

M-1

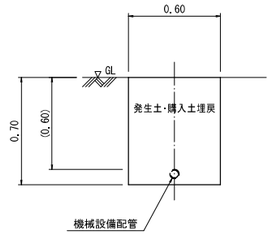

旧池谷浄水場撤去工事	
図　名	機械設備撤去図［屋外］
位　置	岩美郡岩美町大字池谷地内
縮　尺	1:30　単　位　M
図　号	全 24 葉中の内 15
令和　8　年度施行	
岩　美　町	

平 面 図

※ 地中埋設部、壁・床埋込部は推定。

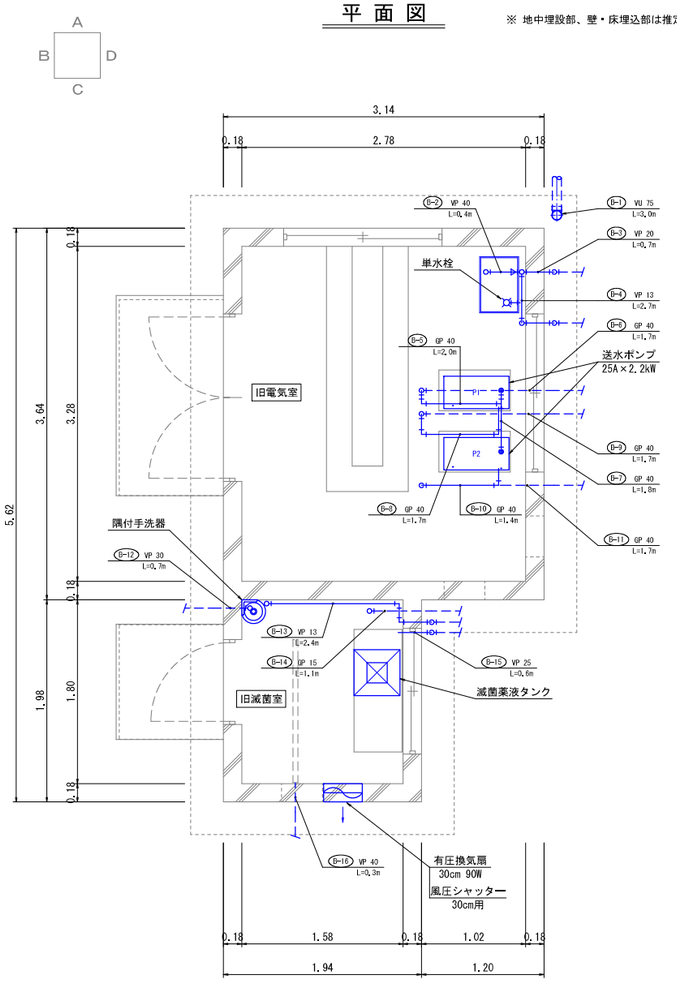

断 面 図

旧電気室 A面

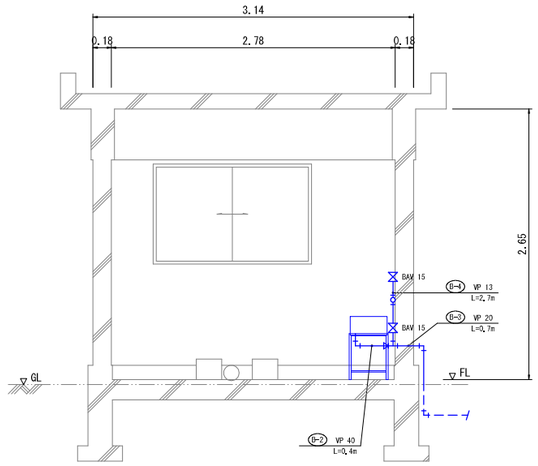

旧電気室 D面

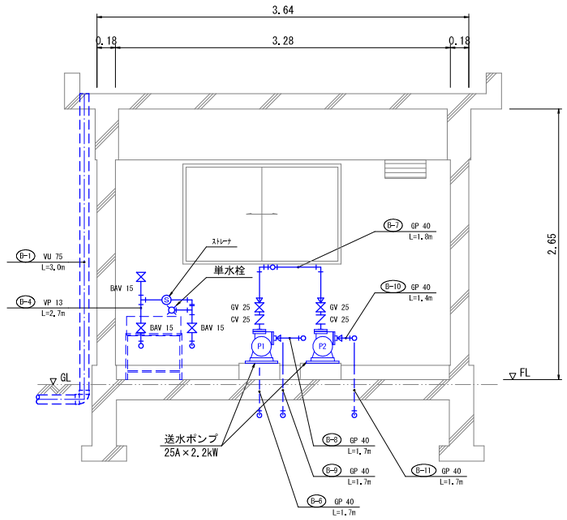

送水ポンプ廻り

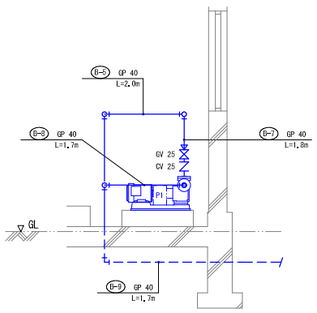

旧滅菌室 A面

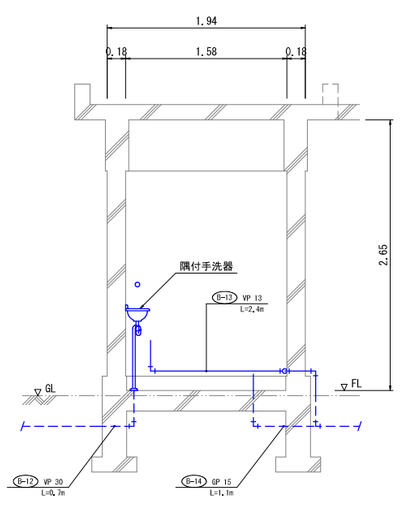

旧滅菌室 C面

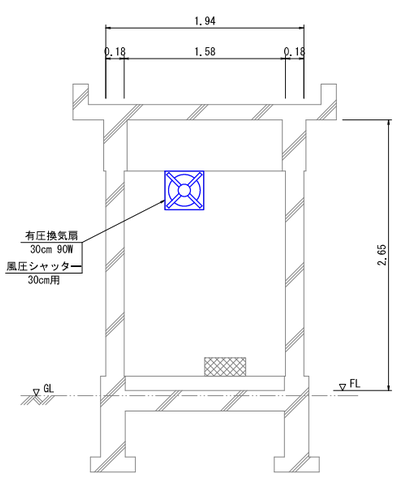

旧滅菌室 D面

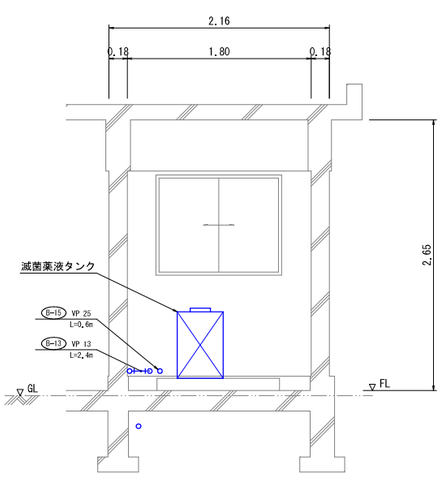

旧池谷浄水場撤去工事	
図　名	機械設備撤去図［建屋内］
位　置	岩美郡岩美町大字池谷地内
縮　尺	1:30　単　位　M
図　号	全 24 葉中の内 16
令和　8　年度施行	
岩　美　町	

平 面 図

※ 地中埋設部は推定。

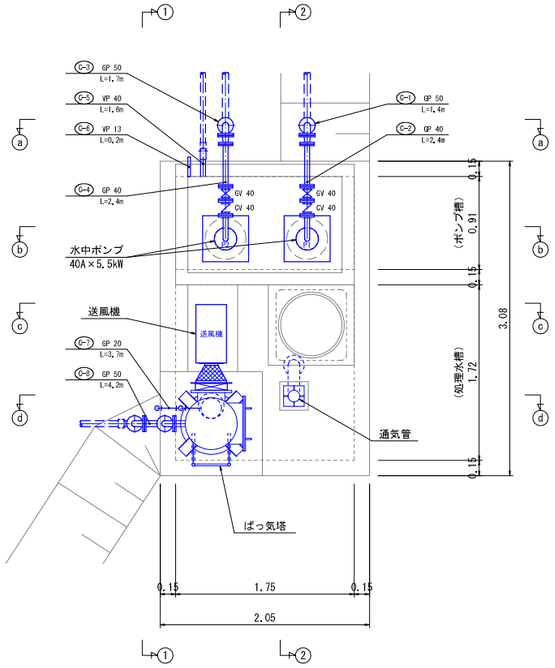

断 面 図

a-a 断面

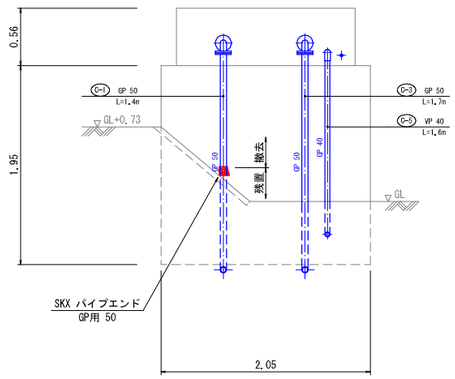

b-b 断面

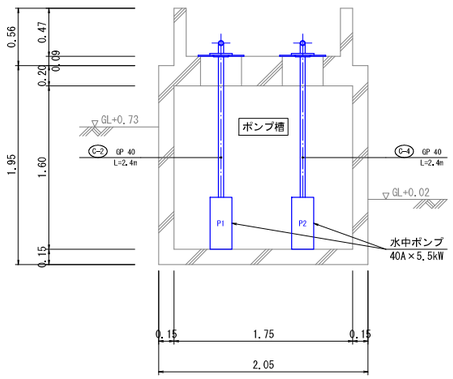

c-c 断面

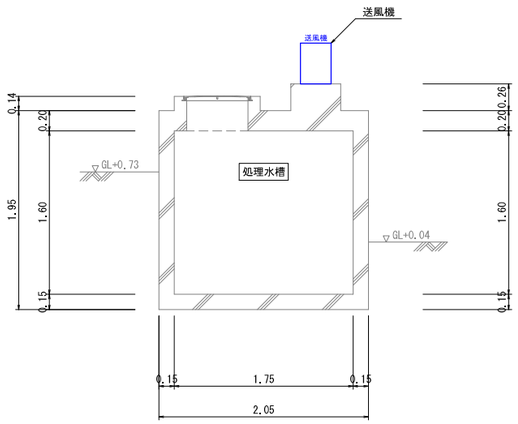

d-d 断面

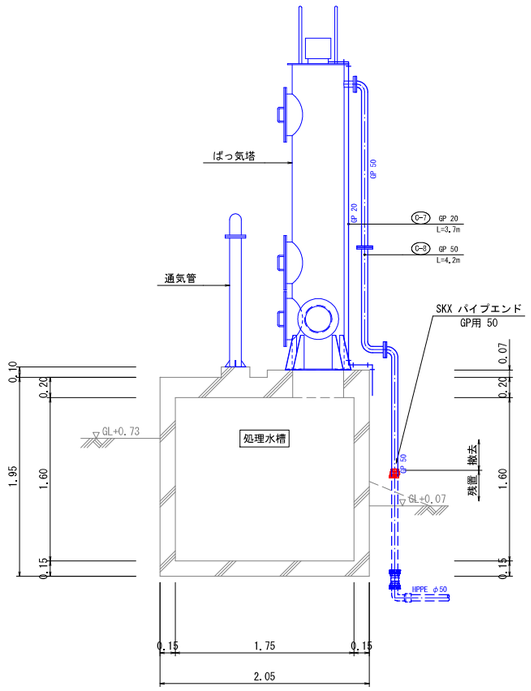

1-1 断面

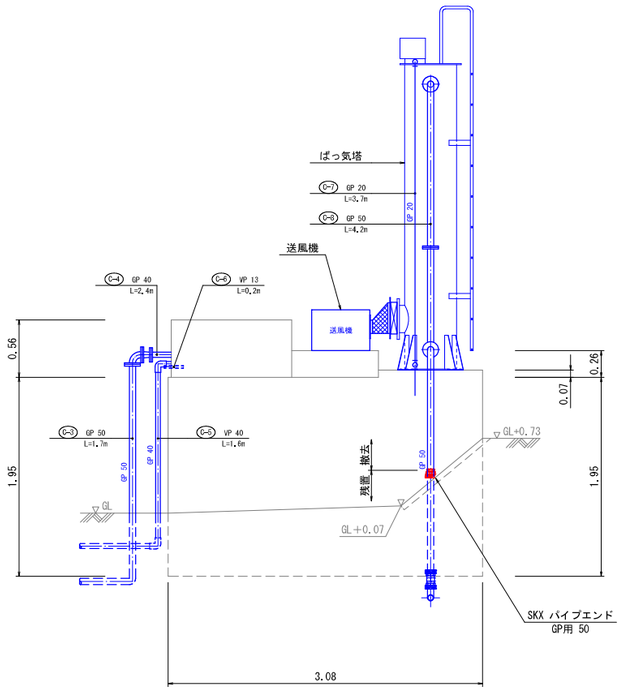

2-2 断面

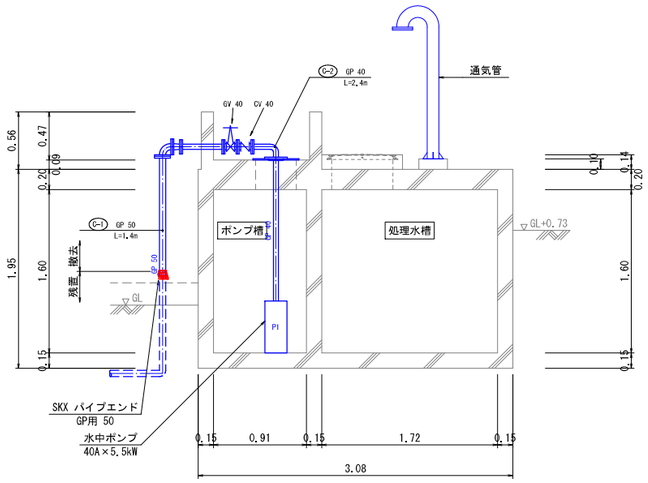

旧池谷浄水場撤去工事	
図　名	機械設備撤去図［処理水槽］（1/2）
位　置	岩美郡岩美町大字池谷地内
縮　尺	1:30　単　位　M
図　号	全 24 葉中の内 17
令和　8　年度施行	
岩　美　町	

ばっ気塔

S=1:30

平 面 図

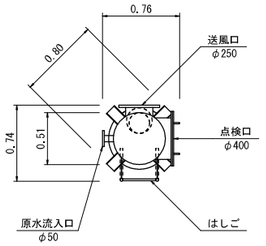

概算重量算定表

1基当り

名称	規格	算定式		単位	数量
本体	鋼管 φ500	3.0m×117.0kg/m	351kg	kg	691
	鋼板 t=10mm	0.28m2×78.5kg/m2×2	44kg		
	鋼板 t=6mm	0.08m2×47.1kg/m2×4	15kg		
	鋼管 φ400	0.1m×77.6kg/m×3	23kg		
	板ﾌﾗﾝｼﾞ φ400	23.2kg/枚×3	70kg		
	閉止ﾌﾗﾝｼﾞ φ400	52.1kg/枚×3	156kg		
	丸鋼 φ13	0.3m×1.0kg/m×2×3	2kg		
	鋼管 φ250	0.1m×41.2kg/m	4kg		
	板ﾌﾗﾝｼﾞ φ250	11.8kg/枚	12kg		
	鋼管 φ250	0.2m×41.2kg/m	8kg		
	鋼管 φ200	0.1m×33.1kg/m	3kg		
	鋼管 φ50	0.1m×4.5kg/m	1kg		
	板ﾌﾗﾝｼﾞ φ50	1.9kg/枚	2kg		
はしご	丸鋼 φ27	4.2m×4.5kg/m×2	38kg	kg	45
	丸鋼 φ16	0.3m×1.6kg/m×10	5kg		
	鋼板 t=5mm	0.01m2×39.3kg/m2×4	2kg		
内部材				kg	(70)
			合計	kg	806

※材質、重量は推定。

断 面 図

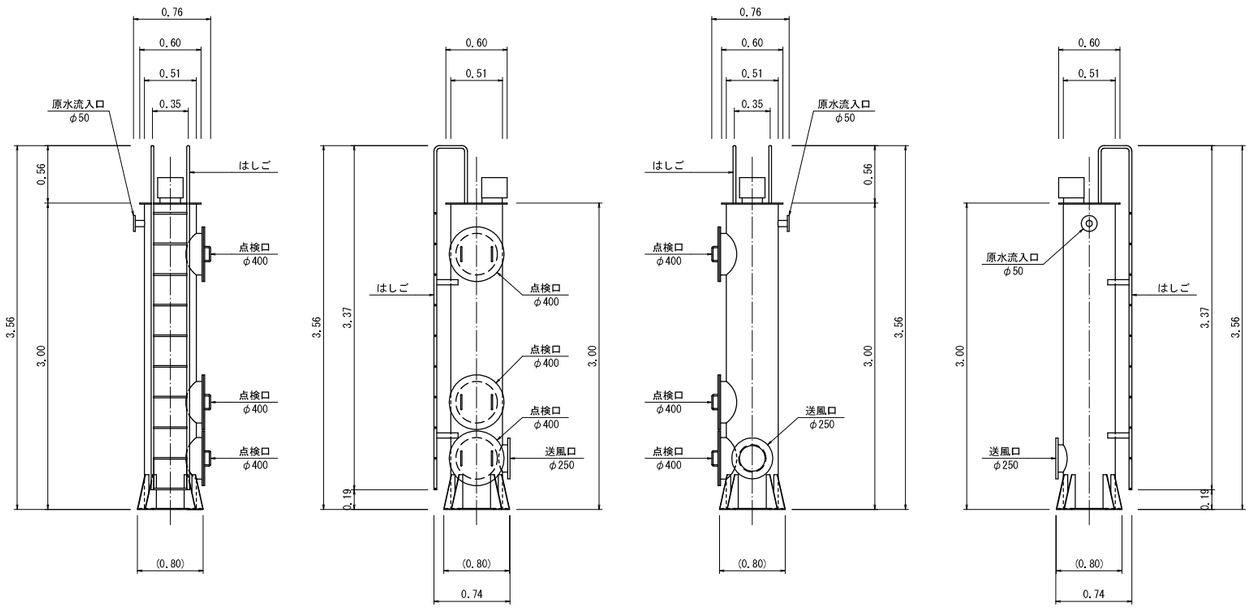

通気管

S=1:20

平 面 図

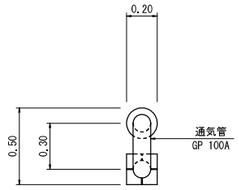

概算重量算定表

1基当り

名称	規格	算定式		単位	数量
通気管	鋼管 100A	1.8m×13.2kg/m	24kg	kg	31
	鋼板 t=3mm	0.03m2×25.1kg/m2	1kg		
	鋼板 t=6mm	0.001m2×47.1kg/m2×4			
	板ﾌﾗﾝｼﾞ φ100	3.1kg/枚×2	6kg		

※材質、重量は推定。

断 面 図

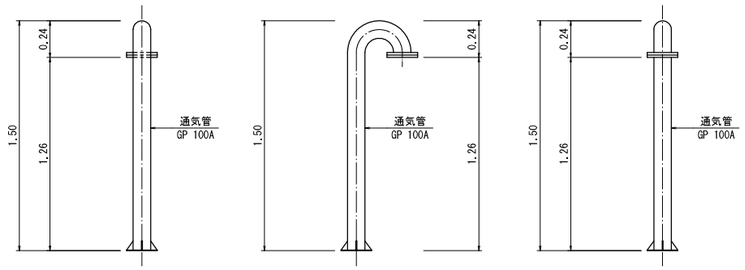

旧池谷浄水場撤去工事	
図　名	機械設備撤去図［処理水槽］（2/2）
位　置	岩美郡岩美町大字池谷地内
縮　尺	図示 ／ 単　位 M
図　号	全 24 葉中の内 18
令和　8　年度施行	
岩　美　町	

凡　例

———	配管・配線（露出）
- - - - -	配管・配線（地中埋設・Co埋込）
//////////	配管・配線撤去部

※ 地中埋設部、Co埋込部は推定。

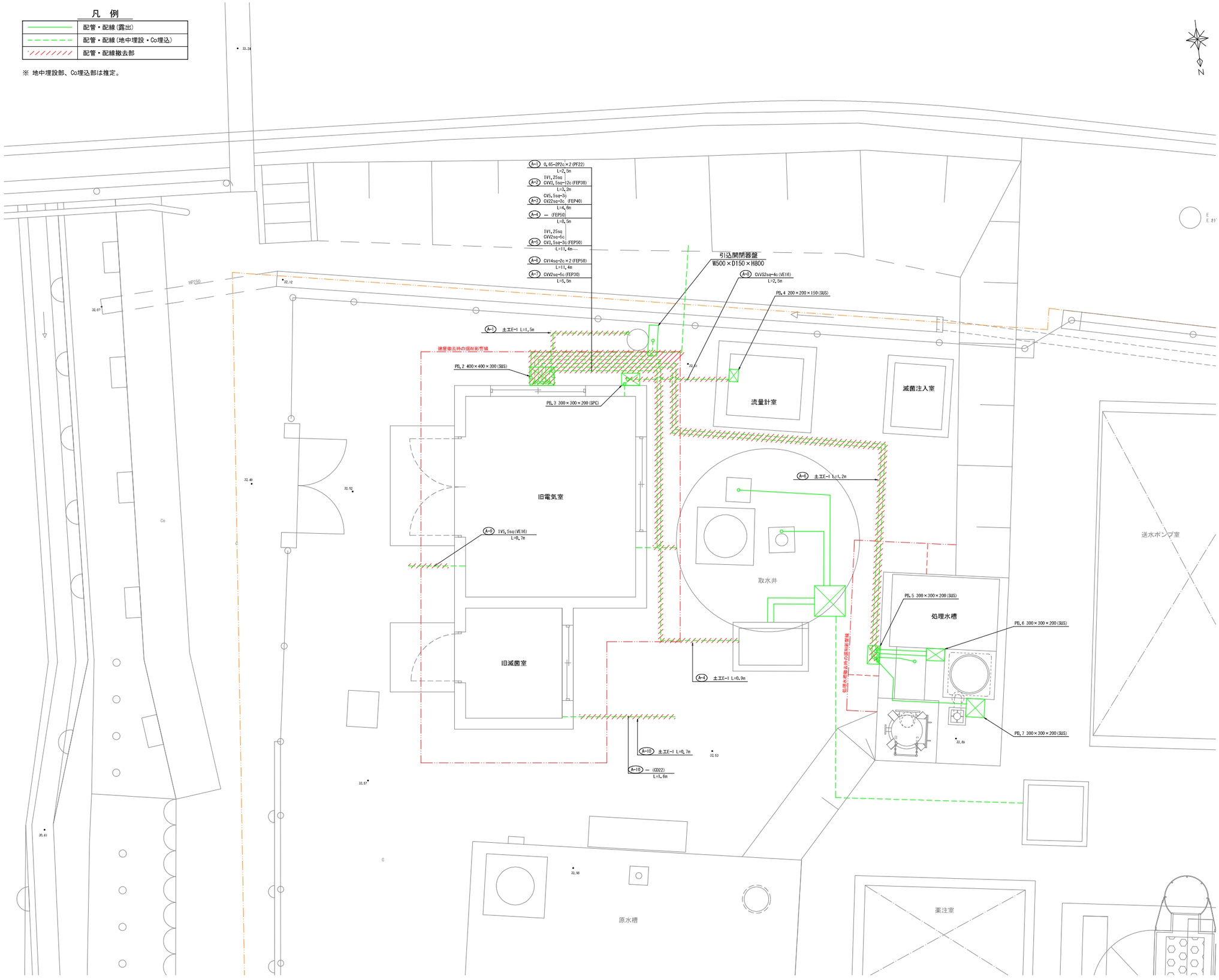

標準掘削断面図

S=1:20

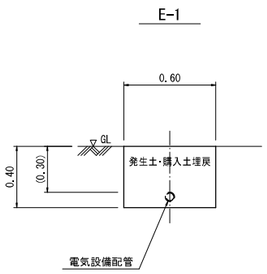

引込柱

S=1:50

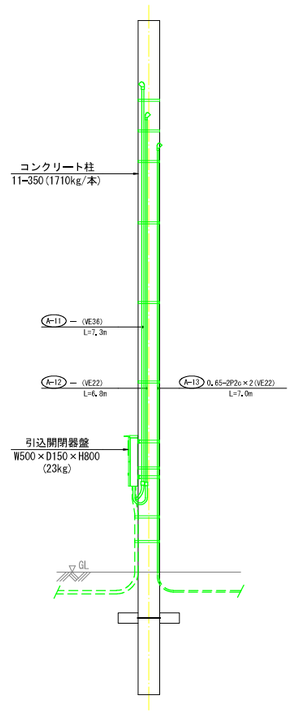

旧池谷浄水場撤去工事	
図　名	電気設備撤去図［屋外］
位　置	岩美郡岩美町大字池谷地内
縮　尺	1:30　単　位　M
図　号	全 24 葉中の内 19
令和　8　年度施行	
岩　美　町	

平 面 図

※ 地中埋設部、壁・床埋込部は推定。

A
B D
C

床配管配線図

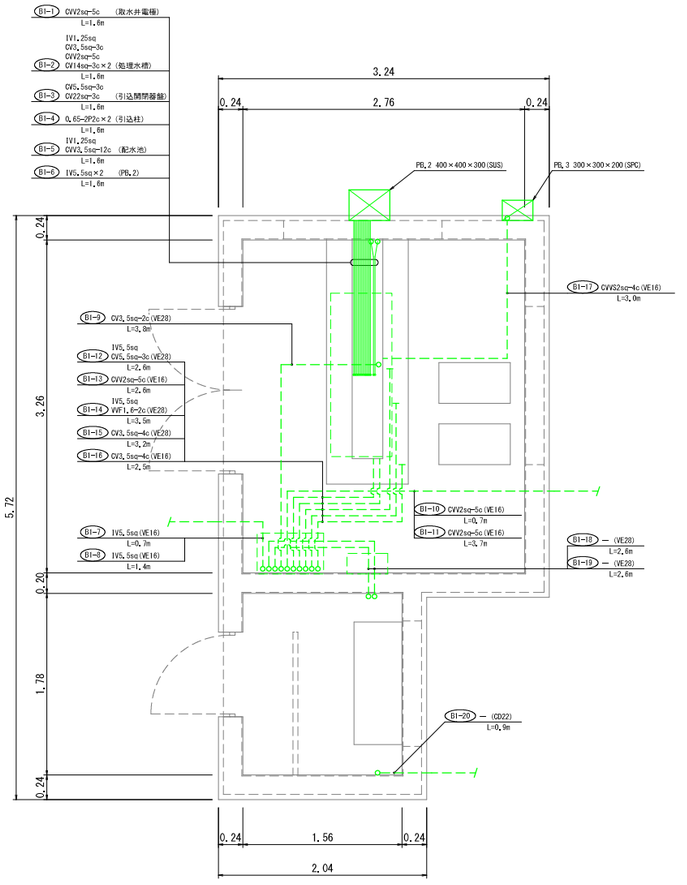

壁配管配線図

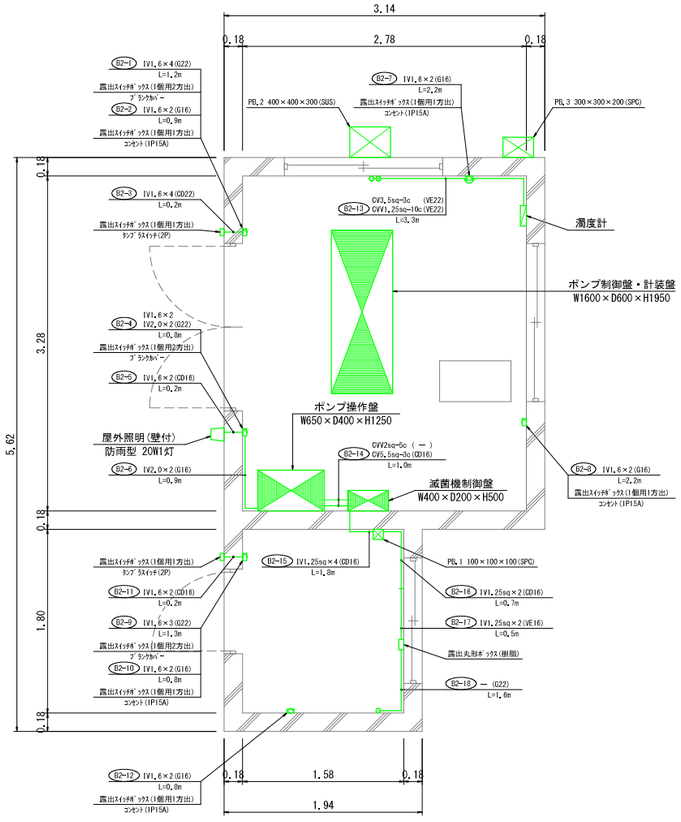

天井配管配線図

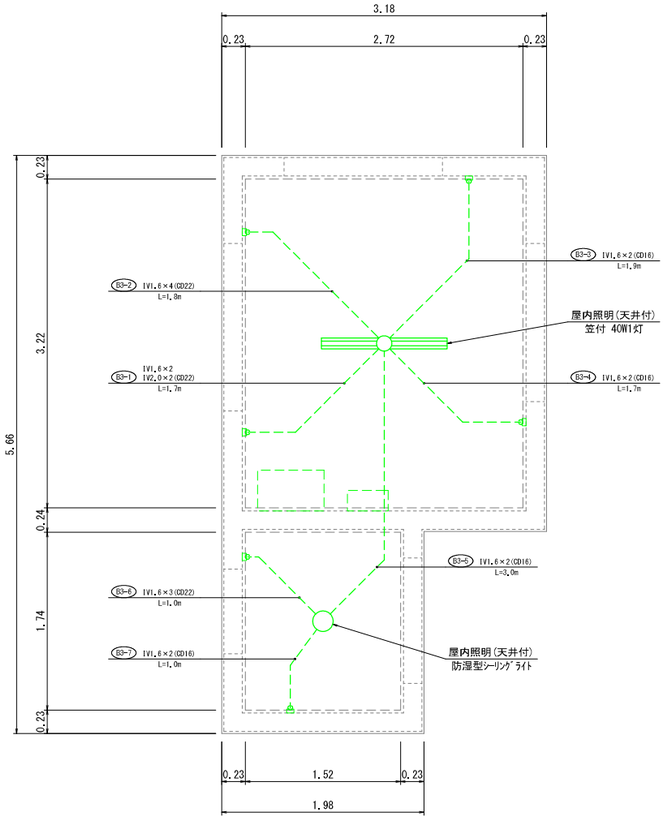

旧池谷浄水場撤去工事	
図　名	電気設備撤去図［建屋内］ (1/2)
位　置	岩美郡岩美町大字池谷地内
縮　尺	1:30　単　位　M
図　号	全 24 葉中の内 20
令和　8　年度施行	
岩　美　町	

断 面 図

旧電気室 A面

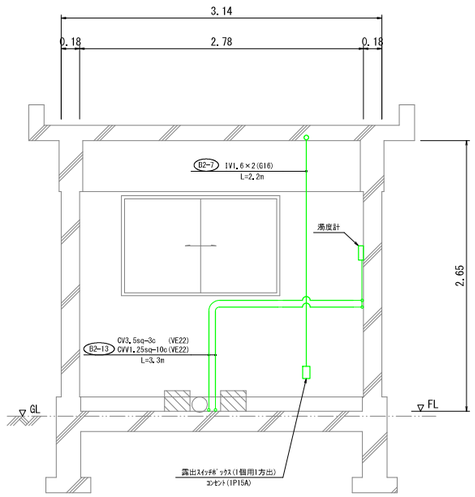

旧電気室 B面

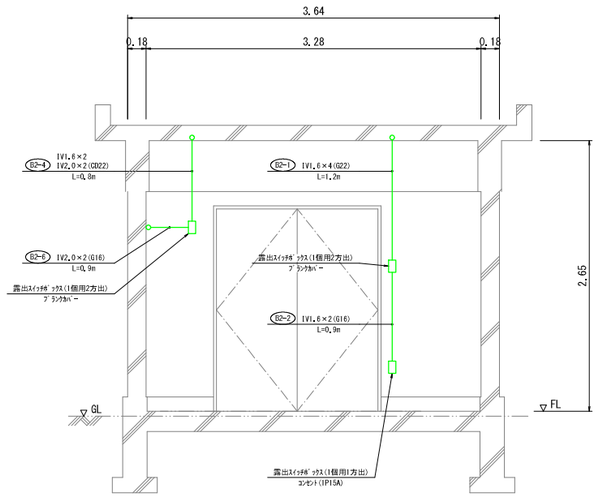

旧電気室 C面

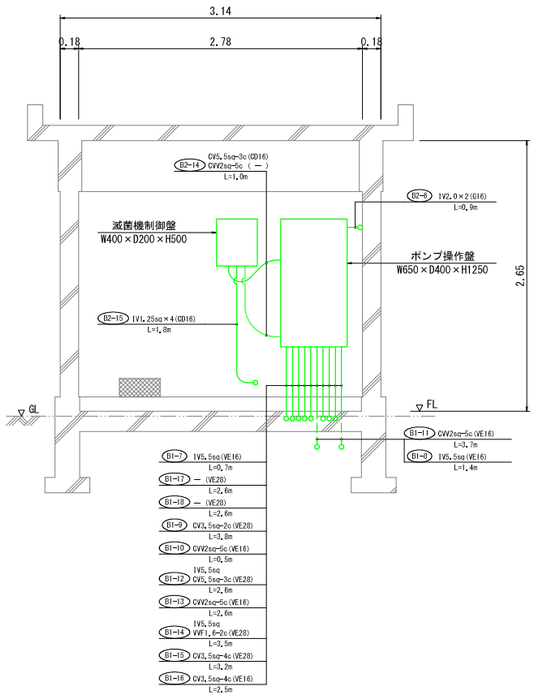

旧電気室 D面

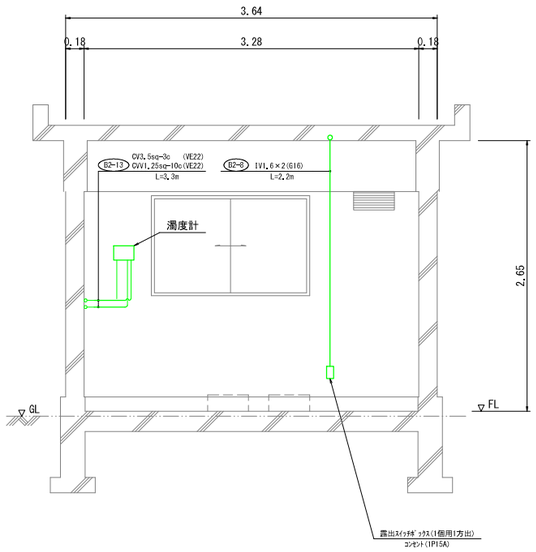

旧滅菌室 A面

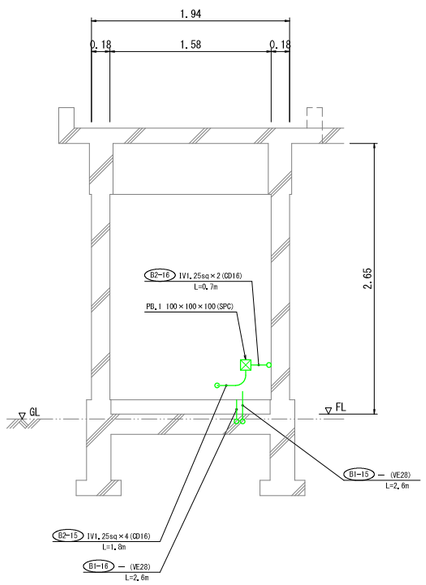

旧滅菌室 B面

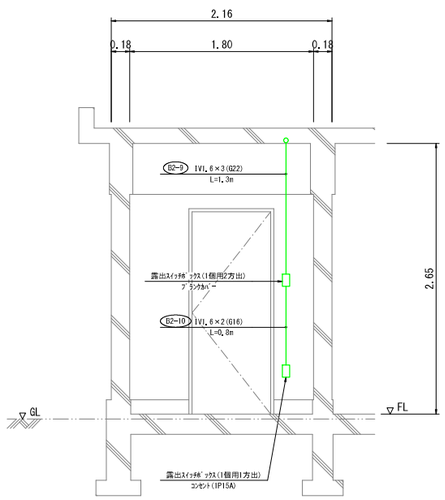

旧滅菌室 C面

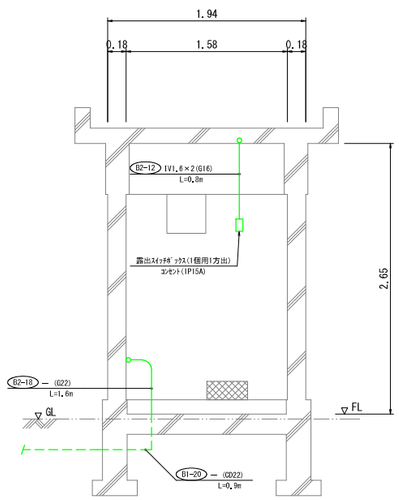

旧滅菌室 D面

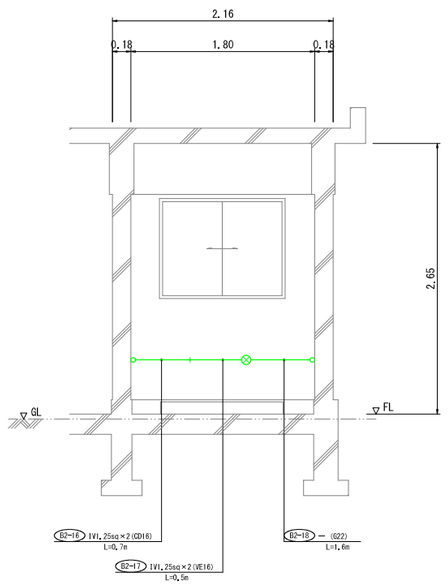

旧池谷浄水場撤去工事	
図 名	電気設備撤去図［建屋内］ (2/2)
位 置	岩美郡岩美町大字池谷地内
縮 尺	1:30 単 位 M
図 号	全 24 葉中の内 21
令和 8 年度施行	
岩 美 町	

平 面 図

※ 地中埋設部・Co埋込部は推定。

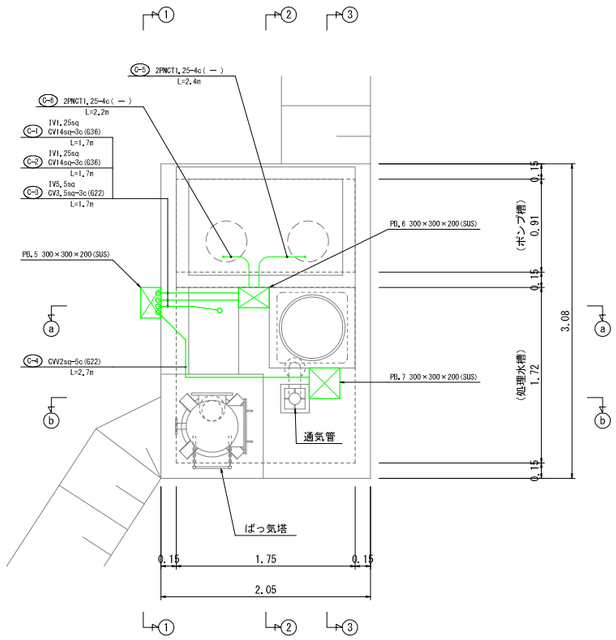

断 面 図

a-a 断面

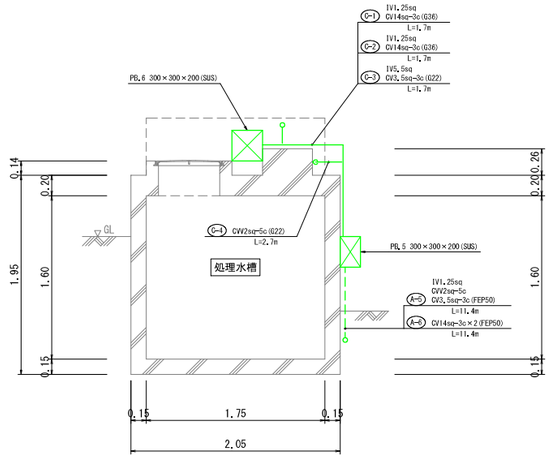

b-b 断面

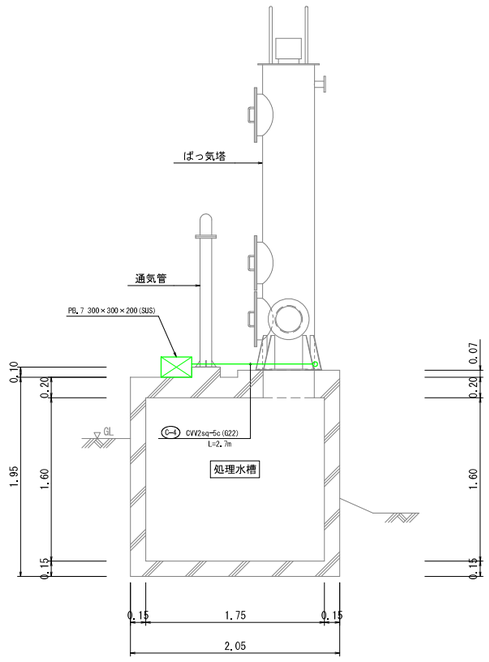

1-1 断面

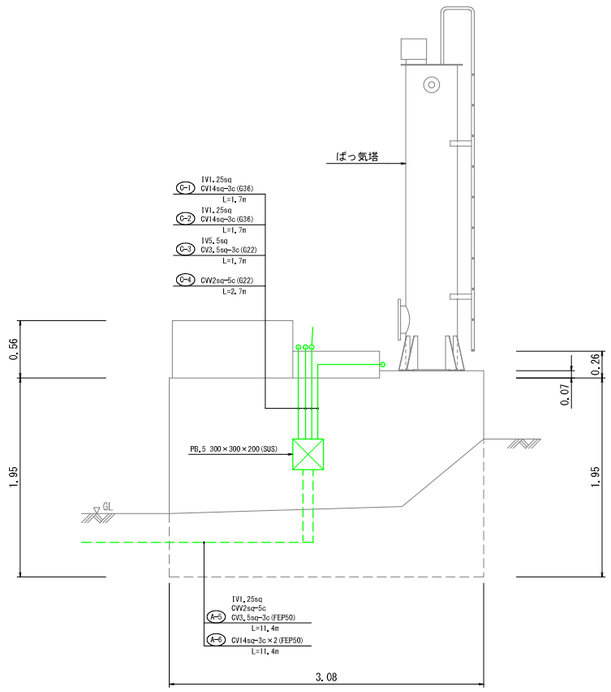

2-2 断面

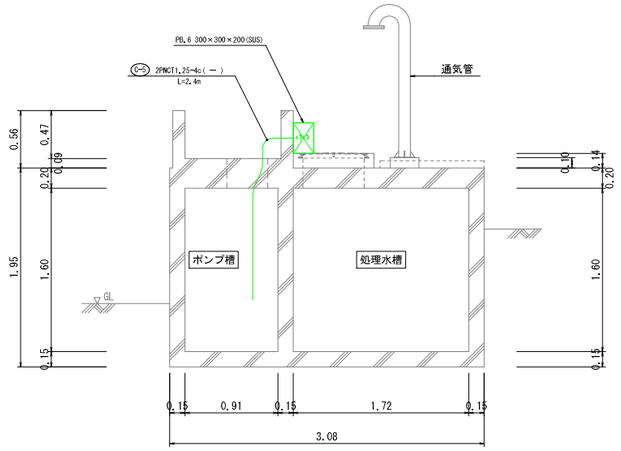

3-3 断面

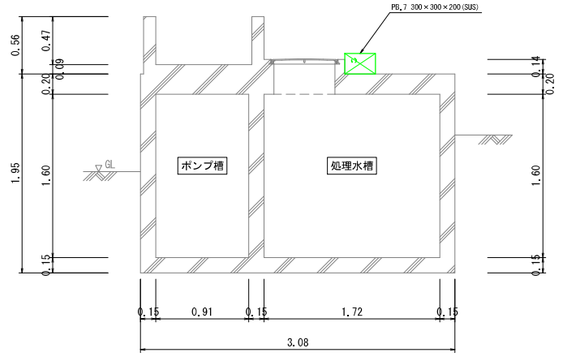

旧池谷浄水場撤去工事	
図　名	電気設備撤去図［処理水槽］
位　置	岩美郡岩美町大字池谷地内
縮　尺	1:30　単　位　M
図　号	全 24 葉中の内 22
令和　8　年度施行	
岩　美　町	

平 面 図

S=1:100

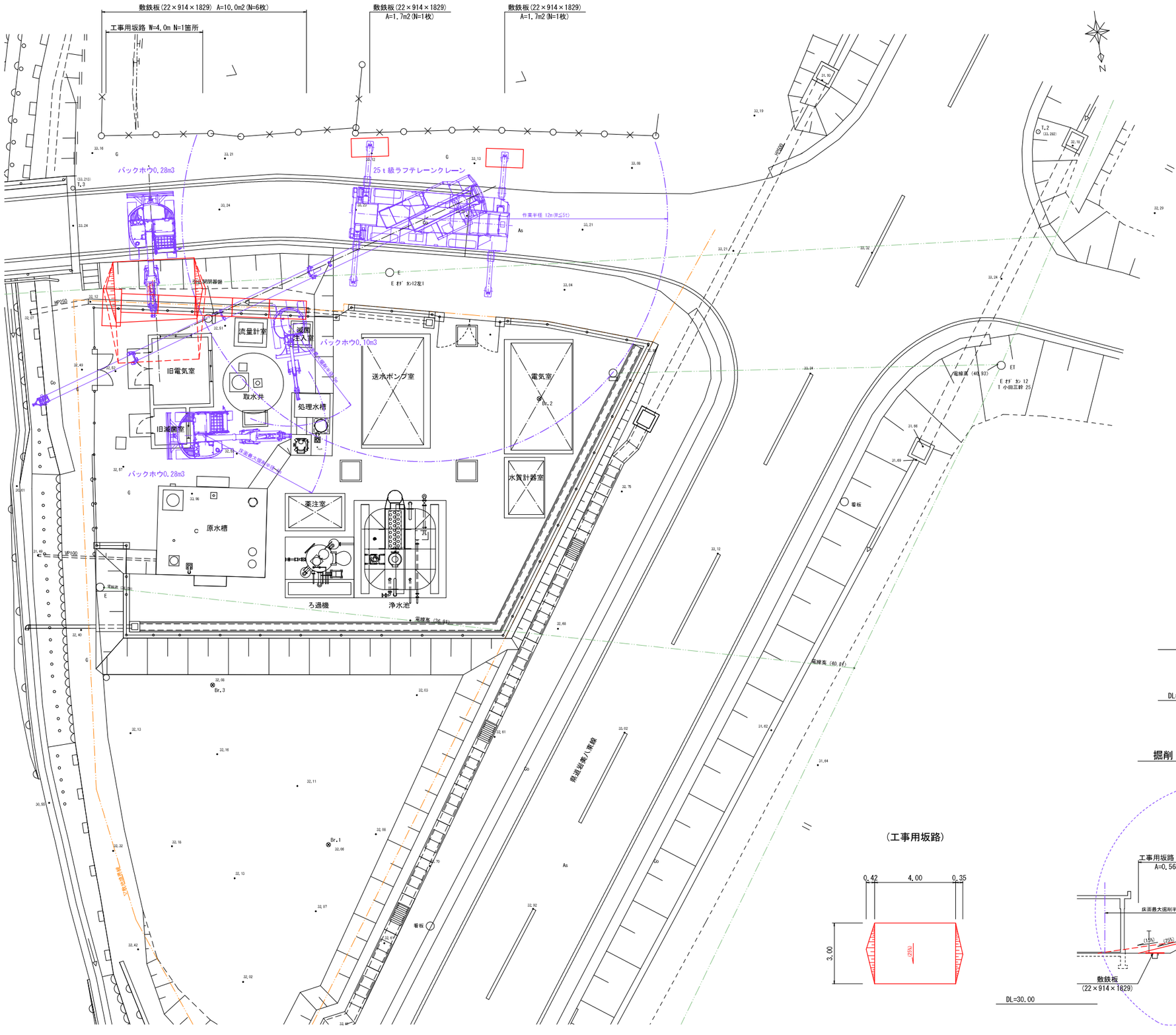

断面図（参考）

S=1:100

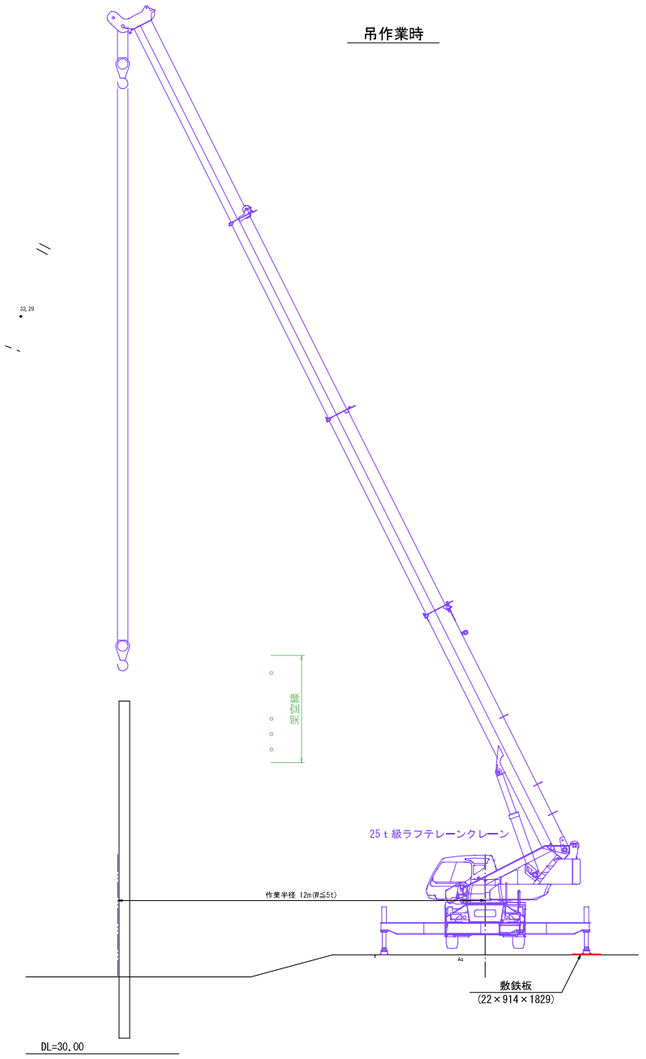

掘削・取壊し作業時

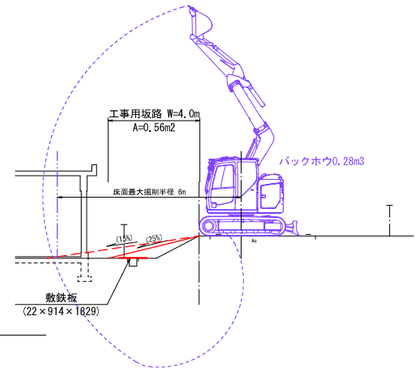

（工事用坂路）

（参考図）

旧池谷浄水場撤去工事	
図　名	施工計画図
位　置	岩美郡岩美町大字池谷地内
縮　尺	1:100　単　位　M
図　号	全 24 葉中の内 23
令和 8 年度施行	
岩　美　町	

平 面 図

S=1:200

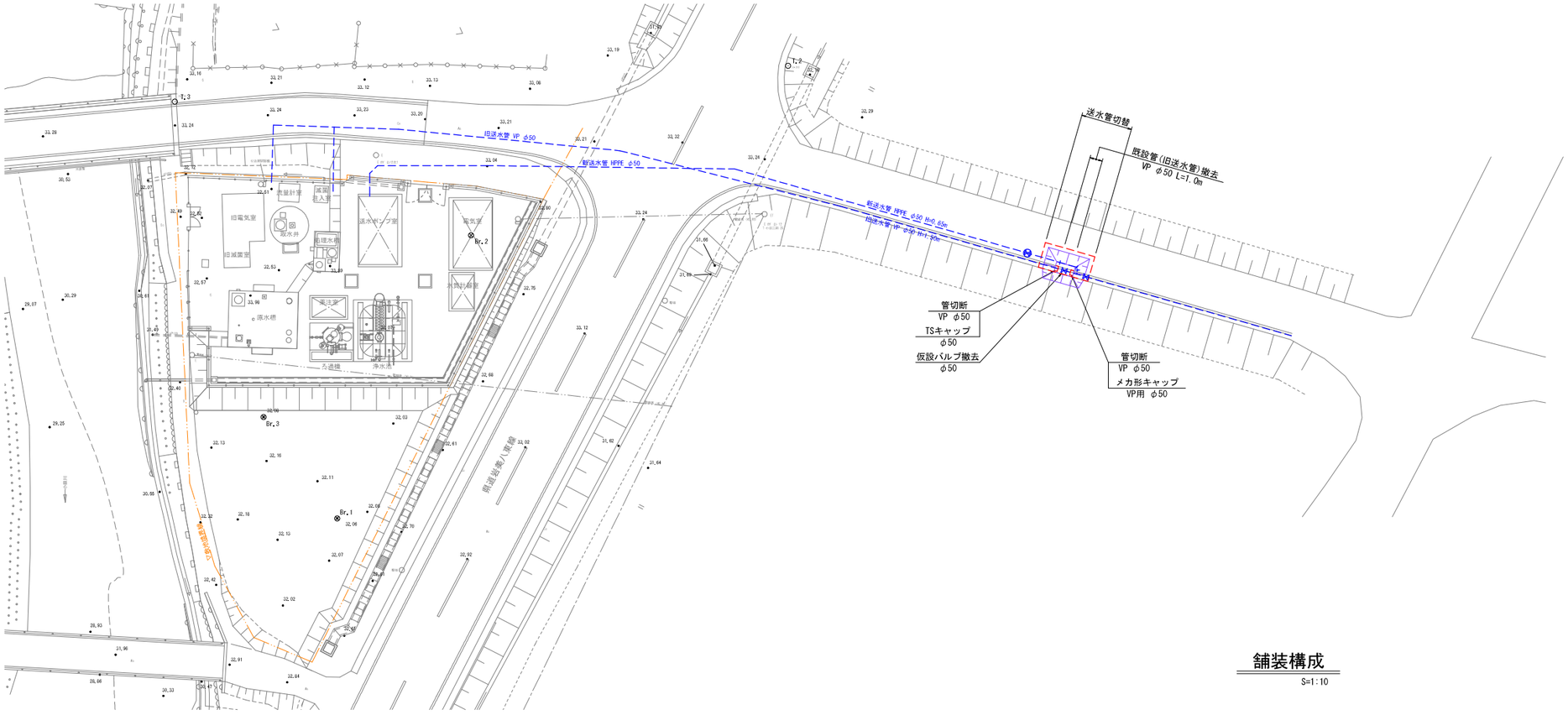

舗装構成

S=1:10

町道 車道

（本復旧）

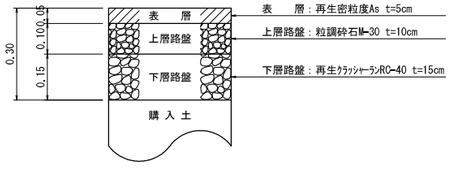

（仮復旧）

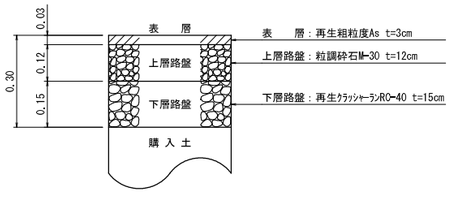

断 面 図

S=1:50

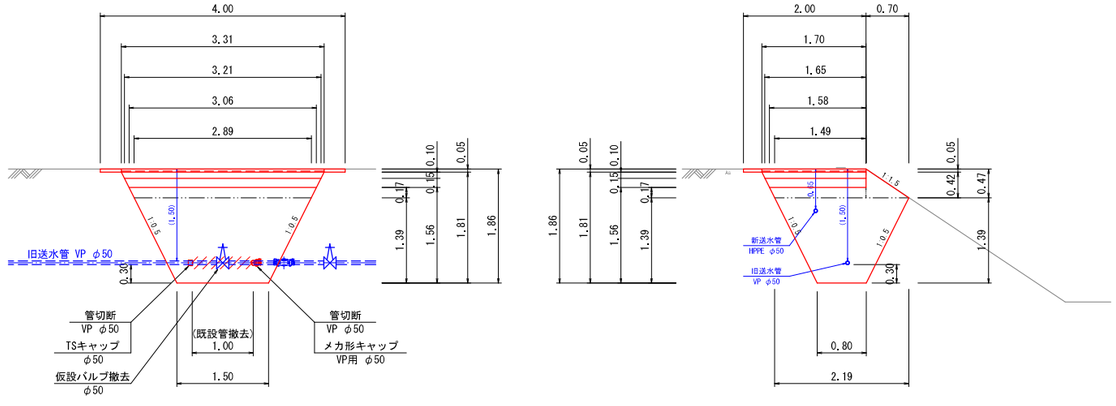

旧池谷浄水場撤去工事	
図 名	送水管切替図
位 置	岩美郡岩美町大字池谷地内
縮 尺	図示 単 位 M
図 号	全 24 葉中の内 24
令和 8 年度施行	
岩 美 町	