S

ShinMaywa

御注文主 CUSTOMER	殿	数量 QUANTITY	2	台 SET	水中撹拌ポンプ

1．ＪＡ３７Ｖ

形式	ＪＡ３７Ｖ		空気量		m³/H
羽根車番号	ＣＶ３７－２		水深		m
本体重量	７８	kg			
塗装					

2．電動機

種類	乾式水中形誘導電動機				
定格出力	３．７	kW	極数	４	P
定格電圧	２００	V	周波数	６０	Hz
定格電流	１５．７	A	始動電流	８６．０	A
絶縁階級	Ｅ　種		始動方式	直　入	
保護装置	オートカット				

3．付属品

(1)ケーブル　VCT　2.0 mm² × ８ｍ × ４心　外径 φ 12.0（動力用）……１本/１台

(2)ポンプ吊上げ用チェーン(SUS304, 6m)…１本/１台

(3)消音器……１組/１台

(4)ボールバルブ(ねじ込みＰＴ２)……１組/１台

(5)ガイドホルダ(SUS304,ﾎﾞﾙﾄ･ﾅｯﾄ付)……１組/１台

4．付属書類

性能曲線図 …… Ｙ９６４９２　外形寸法図 …… Ｐ６１１０９

構造断面図 …… Ｈ６１１１１　材質表 …… Ｐ０８４３９

製図 DWG.	家弓	・・	名称 TITLE	図番 DWG No.
検図 JUDG.	赤松	・・	ＪＡ３７Ｖ(3.7kW) 仕様書	Ｓ９６３７３
承認 APPD.		・・		

新明和工業株式会社　ShinMaywa Industries,Ltd.

S

新明和撹拌ポンプ（バッキジェッター）
Submersible Aeration Pump

ShinMaywa

御注文主 CUSTOMER	数量 QUANTITY	2	台 SET	水中撹拌ポンプ

ＪＡ３７Ｖ 材質表
(MATERIAL LIST)

（ガイドホルダー SUS304 仕様）

符号 No	部品名称 Denomination	材質 Material
1	ケーブル Cable	ＶＣＴ Polyvinylchloride sheathed cabtyre cable
2	モートル Motor	—
3	玉軸受 Ball bearing	—
4	玉軸受 Ball bearing	—
5	ステータケーシング Stator Casing	ＦＣ２００ Gray iron casting
6	オートカット Thermal protector	—
7	メカニカルシール Mechanical seal	—
8	オイルシール Oil seal	ニトリルゴム N.B.R.
9	オイルケーシング Oil Casing	ＦＣ２００ Gray iron casting
１０	ハネグルマ Impeller	ＦＣ２００ Gray iron casting
１１	ソコフタ Suction cover	ＦＣ２００ Gray iron casting
１２	ディフューザ Diffuser	ＳＵＳ３０４Ｌ Stainless steel
１３	ポンプケーシング Pump housing	ＦＣ２００ Gray iron casting
１４	チェーン Chain	ＳＵＳ３０４ Stainless steel
１５	コネクション Connection	ＦＣ２００ Gray iron casting
１６	ガイドホルダー Guide Holder	ＳＵＳ３０４ Stainless steel
１７	ノズル Nozzle	ＳＵＳ３０４ Stainless steel
１８	ショウオンキ Silencer	硬質塩化ビニル P.V.C.
１９	ボールバルブ Ball Valve	硬質塩化ビニル P.V.C.

製図 DWG.	K.Fujimoto	Aug.7.'96	名称 TITLE	ＪＡ３７Ｖ(３.７ｋＷ) 材質表 (MATERIAL LIST) (ガイドホルダー SUS304 仕様)
検図 JUDG.	Y.Hatayoshi	Aug.9.'96		図番 DWG NO.
承認 APPD.	S.Tanaka	Aug.9.'96		P08439

新明和工業株式会社

S

新明和攪拌ポンプ（バッキジェッター）
Submersible Aeration Pump

ShinMaywa

御注文主 CUSTOMER	岩美町 殿	数量 QUANTITY	2 台 SET	水中攪拌ポンプ

JA37V 性能曲線図 PERFORMANCE CURVE (60Hz)

出力 OUTPUT	極数 POLES
3.7kW	4P

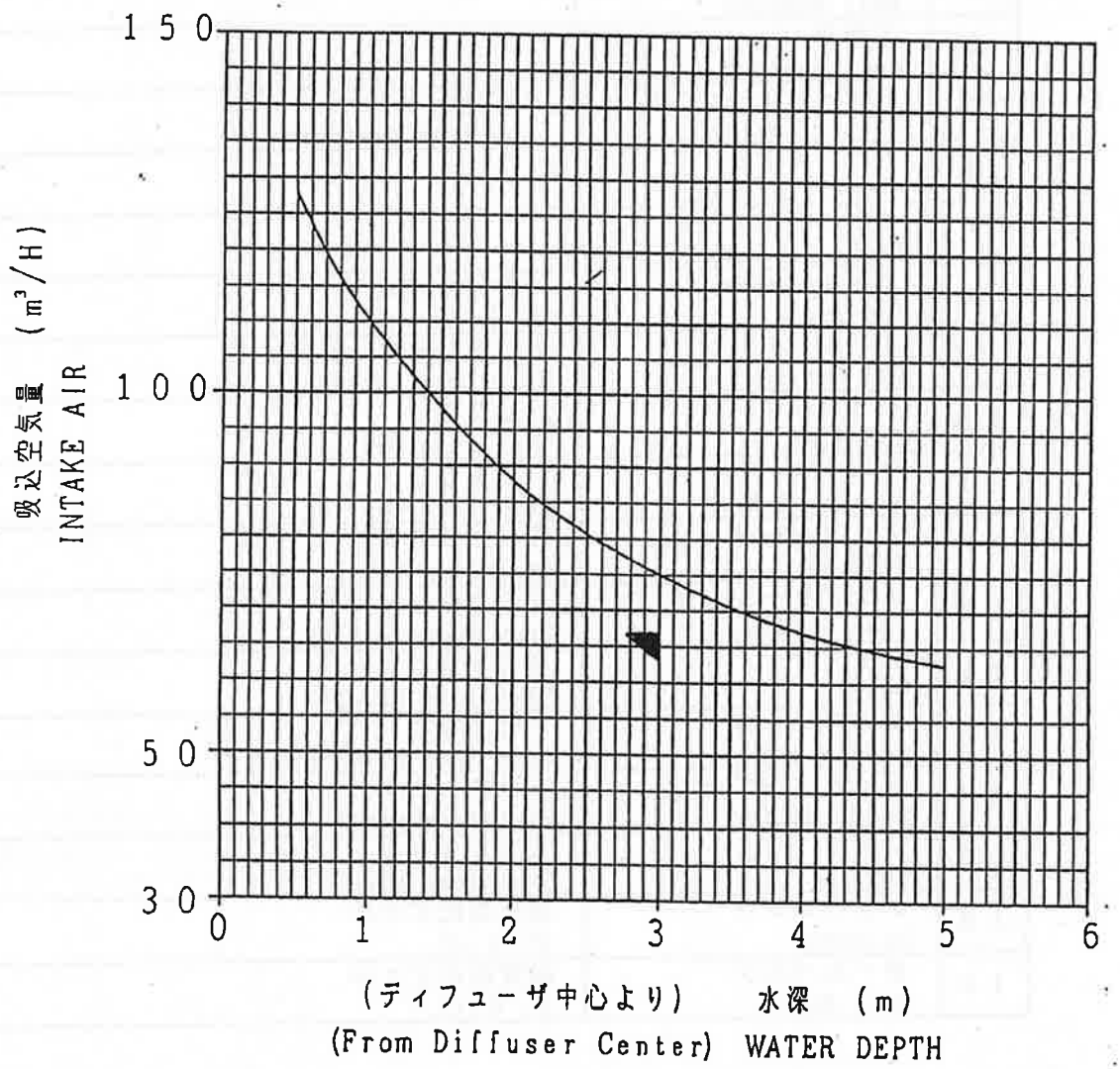

製図 DWG.	R. Sakaguchi	Jun. 3 '96	名称 TITLE JA37V 性能曲線図 (PERFORMANCE CURVE)	図番 DWG No. Y96492
検図 JUDG.	K. Fujimoto	Jun. 3 '96		
承認 APPD.	T. Hatayaki	Jun. 3 '96		
	S. Kawamuchi	Jun. 3 '96		

入庫

RG70

新明和工業株式会社 ShinMaywa Industries, Ltd.

S

新明和攪拌ポンプ（バッキジェッター）
Submersible Aeration Pump

ShinMaywa

御注文主 CUSTOMER	数量 QUANTITY	2	台 SET	水中攪拌ポンプ

ＪＡ３７Ｖ 外形寸法図
(DIMENSION)

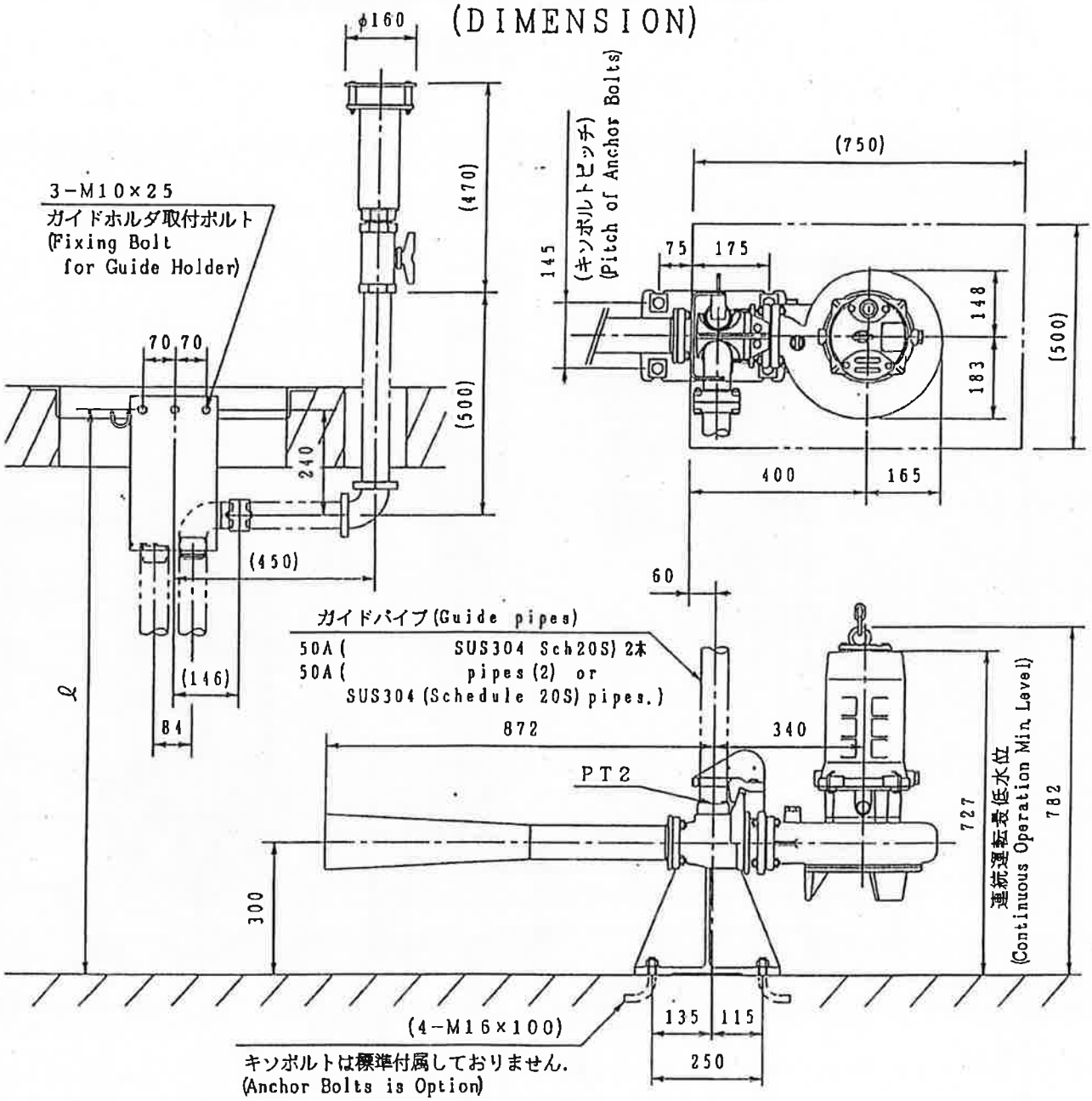

〔注〕 1．ポンプを運転する場合は、指定の連続運転最低水位を確保して下さい。
2．ガイドパイプは、お客様にてご用意下さい。
3．ガイドパイプ（２本）の長さは、ℓ−６７５（mm）として下さい。
4．空気吸込管側ガイドパイプの片端はＰＴ２ネジ加工を行って下さい。

〔Note〕 1. Secure designated continuous operation minimum water level in the event of operating the pump.
2. Guide pipes are to be prepared by the customer.
3. Set the length of (2) guide pipes to ℓ−675 (mm).
4. Machine threads of PT2 (JIS) on the one side end of the air suction guide pipe.

入本	製図 DWG.	K. Fujimoto Aug 9・96	名称 TITLE	ＪＡ３７Ｖ（３，７ｋＷ）外形寸法図 (DIMENSION)	図番 DWG No.
	検図 JUDG.	Y. Hatayki Aug. 9・96			P61109
	承認 APPD.	T. Kawaguchi Aug 9・96			

RG49

新明和工業株式会社 ShinMaywa Industries, Ltd.

S

新明和攪拌ポンプ（バッキジェッター）
Submersible Aeration Pump

ShinMaywa

御注文主 CUSTOMER	数量 QUANTITY	2	台 SET	水中攪拌ポンプ

ＪＡ３７Ｖ 構造断面図
(SECTION)

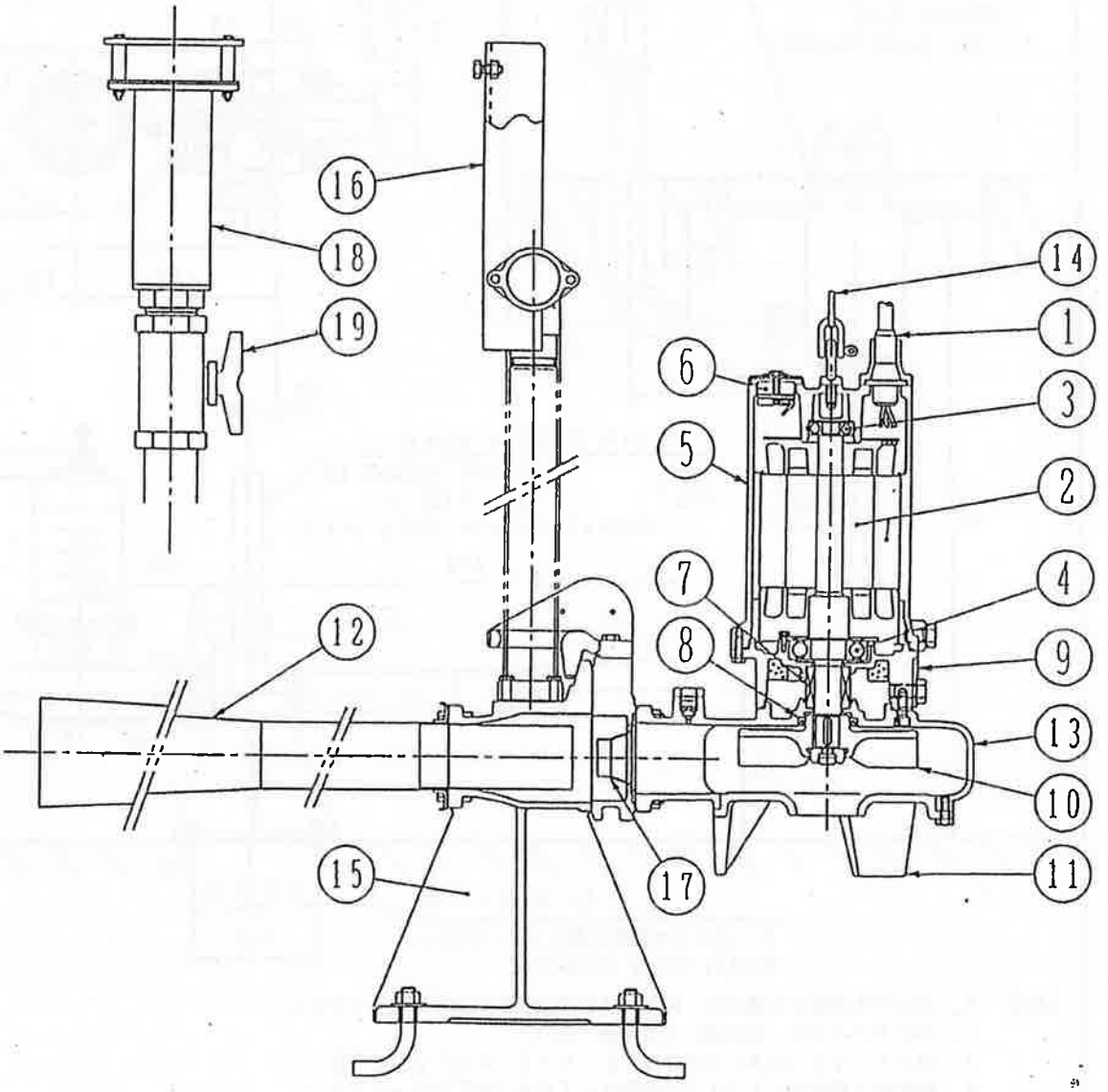

入庫	製図 DWG.		Aug. 9 '96	名称 TITLE: ＪＡ３７Ｖ (3.7 kW) 構造断面図 (SECTION)
	検図 JUDG.	K. Hayashi	Aug. 9 '96	図番 DWG No.: P61111
	承認 APPD.	Y. Hatayama	Aug. 9 '96	

RG48

新明和工業株式会社　ShinMaywa Industries, Ltd.

参考図　No.１汚泥掻寄機、No.２汚泥掻寄機

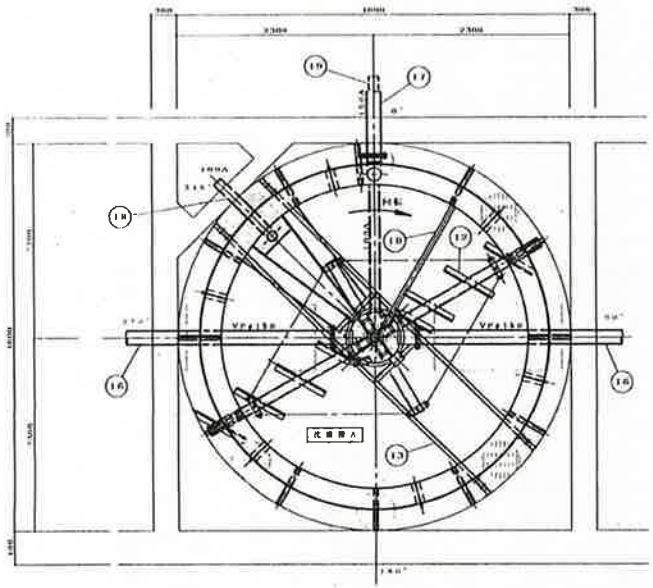

平面図 S=1/20

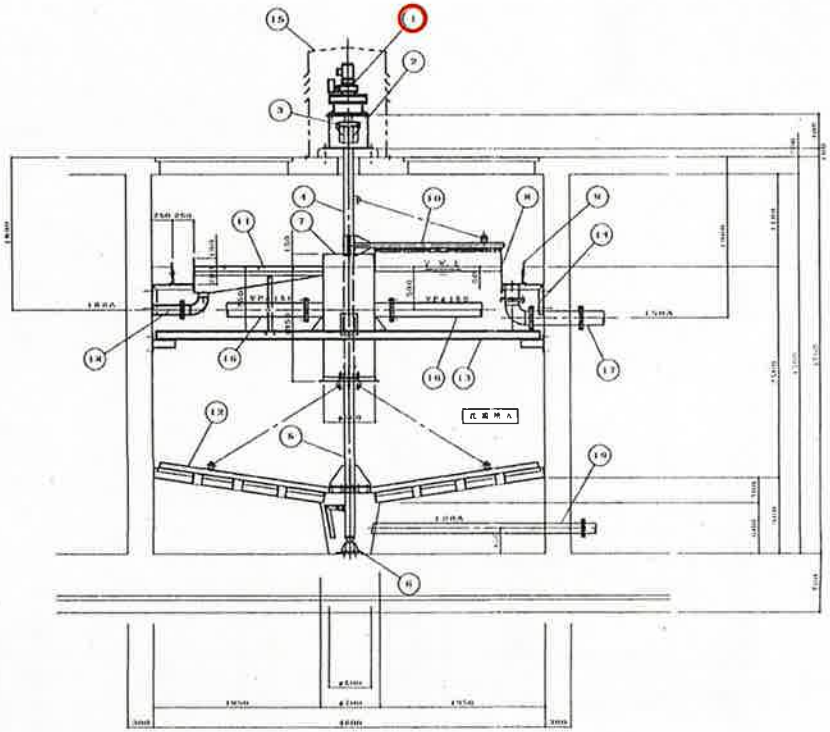

断面図 S=1/20

番号	名称	材質	数量	備考
1	減速機	FC	1	CVVM05-4185TA-TL
2	減速機架台	SUS304	1	
3	フランジ脚T	SUS304	1式	
4	軸上部	SUS304	1	100A sch80
5	軸下部	SUS304	1	100A sch80
6	軸受	SUS304	1	
7	センターウォール	SUS304	1	H.13
8	汚泥トラフ	SUS304	1式	H.13
9	ソフッナ版	PVC	1式	t6
10	スカムスキマ	SUS304	1	50A

番号	名称	材質	数量	備考
11	スカムボックス	SUS304	1	H.13
12	レール	SUS304	1式	[130×65×6
13	センターウォール架台	SUS304	1式	[100×50×6
14	減速機架台	SUS304	1式	L50×50×6
15	減速機カバー	PRP	1	
16	導入管	VP	2	150A
17	流出管	SUS304	1	150A
18	スカム排出管	SUS304	1	100A
19	汚泥引抜管	SUS304	1	100A

仕様	
型式	中央駆動橋架形
槽寸法	φ4600 × 槽水深 2500
駆動装置	サイクロ減速機 CVVM05 4185TA TL 屋外
	減速比 1 1/165.1
	出力トルク T=400kg.m 0.4kw
安全装置	トルクリミッタ 付

図番	7
縮尺	3
日立金属株式会社	A188733

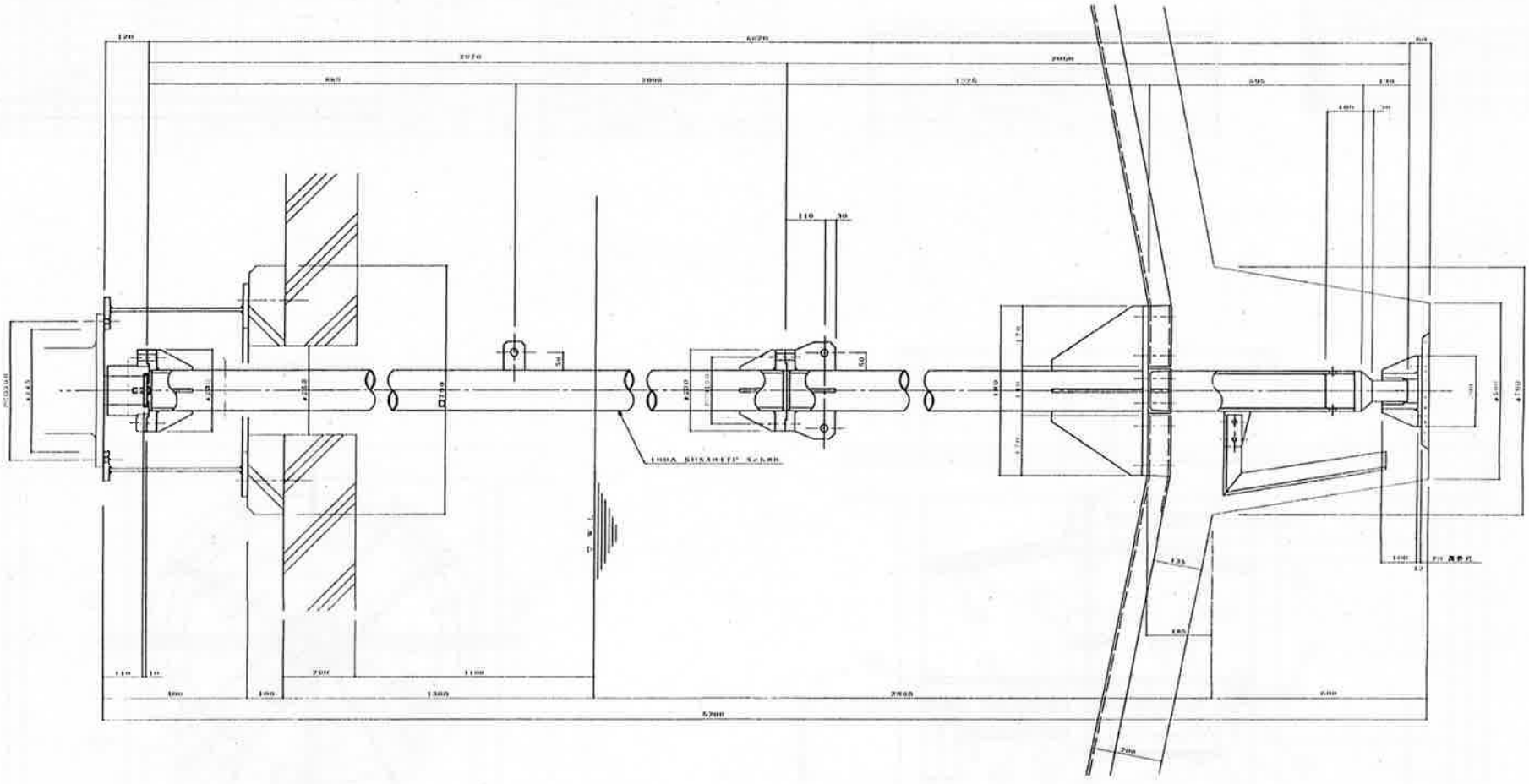

軸 組立図 S=1/6

納入	竹下明徳						
設計名称	新宮市環境管理センター 汚水処理施設工事					機械番号	H
製図		尺度	3	表示	仕様書入札配管図（1/5）		
検図					1軸目		
承認		本番	様式				
日立金属株式会社					A188734		

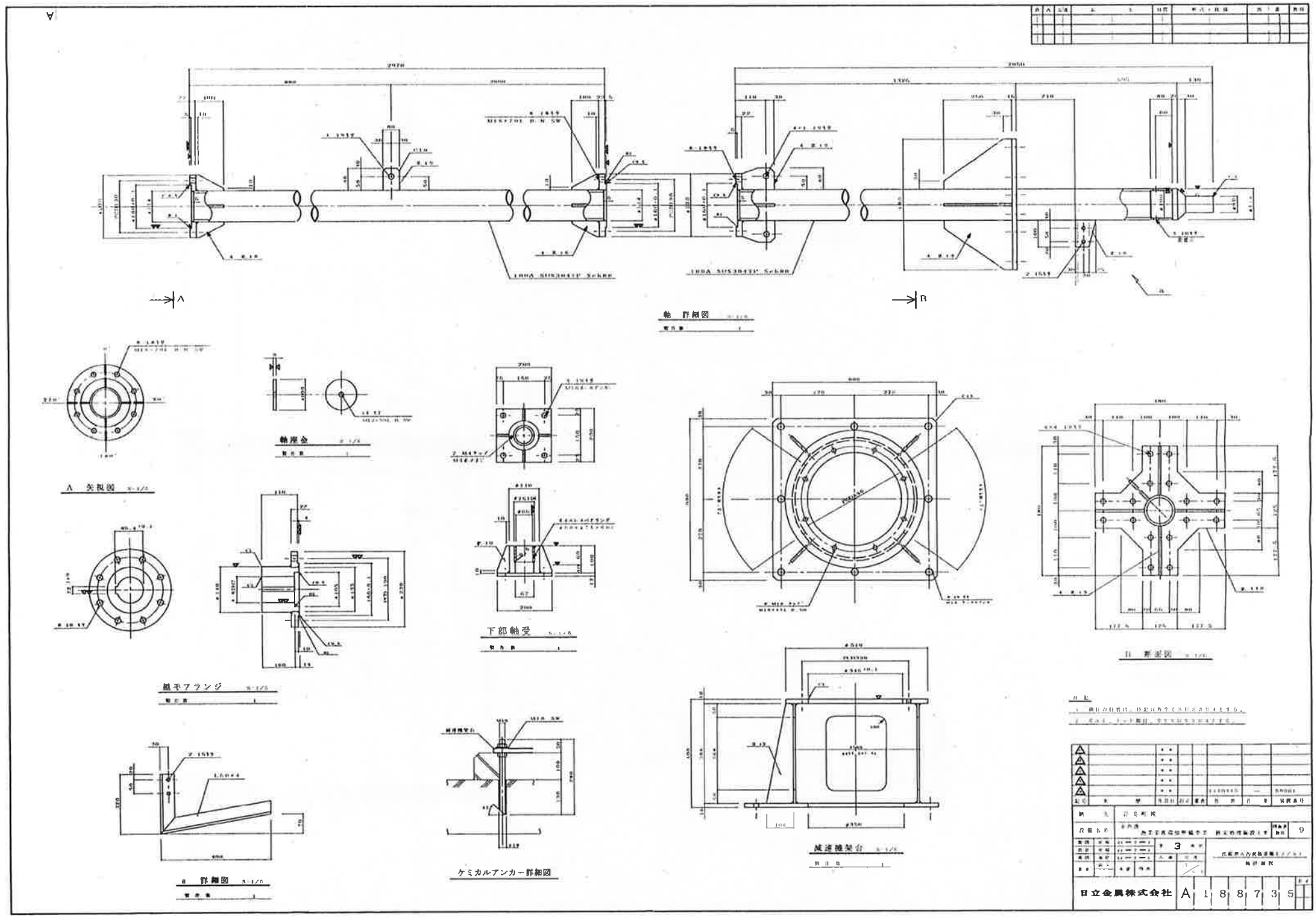
軸 詳細図
A 矢視図
軸座金
下部軸受
組手フランジ
B 詳細図
ケミカルアンカー詳細図
減速機架台
日立金属株式会社
A188735

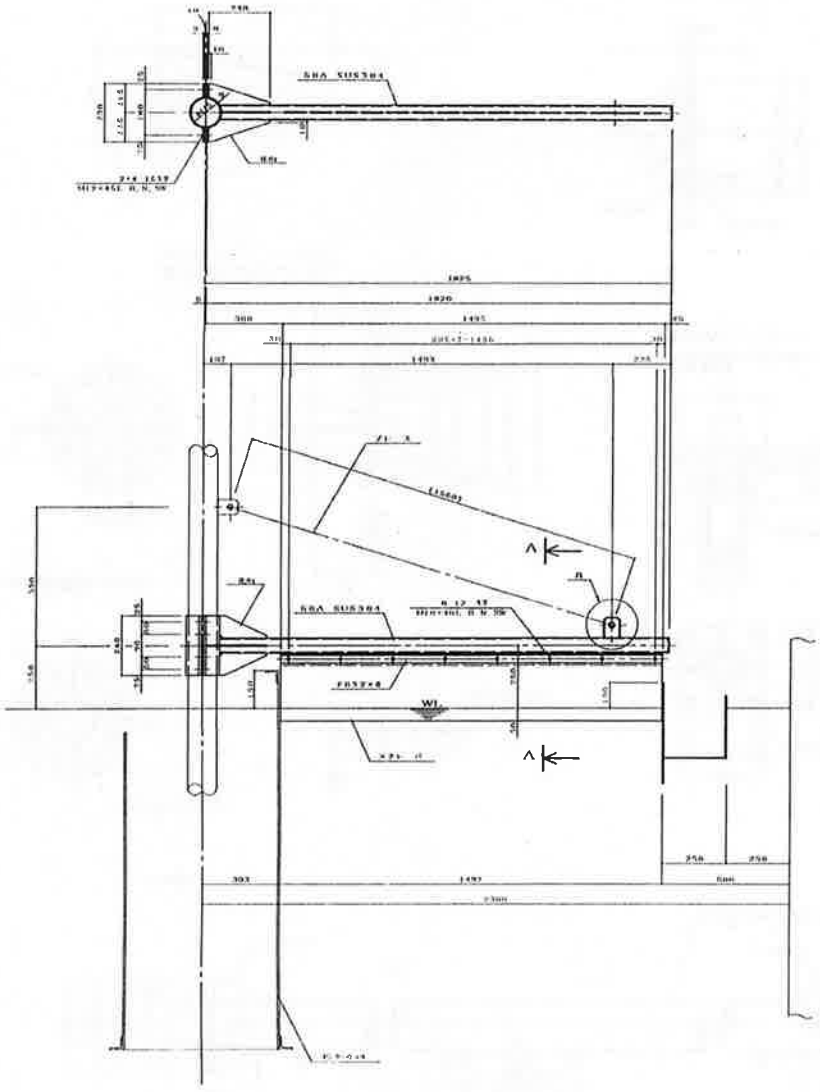

スカムスキマー

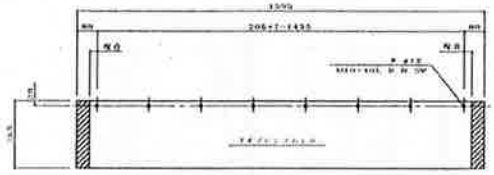

スクレーパ

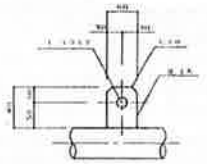

a 部詳細図

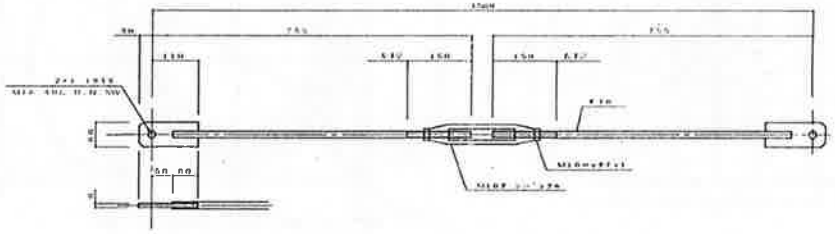

ブレード

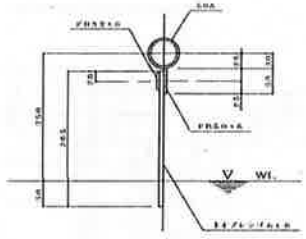

A－A 断面図

日立金属株式会社	A 1 8 8 7 3 8

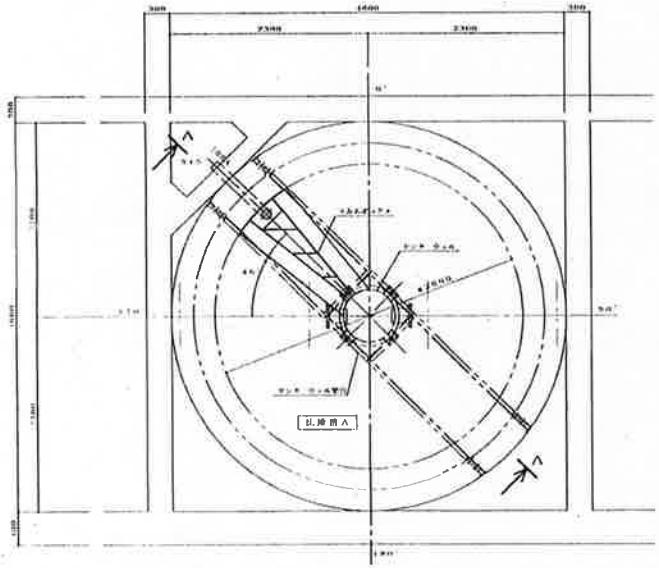

スカムボックス平面図 S=1/30

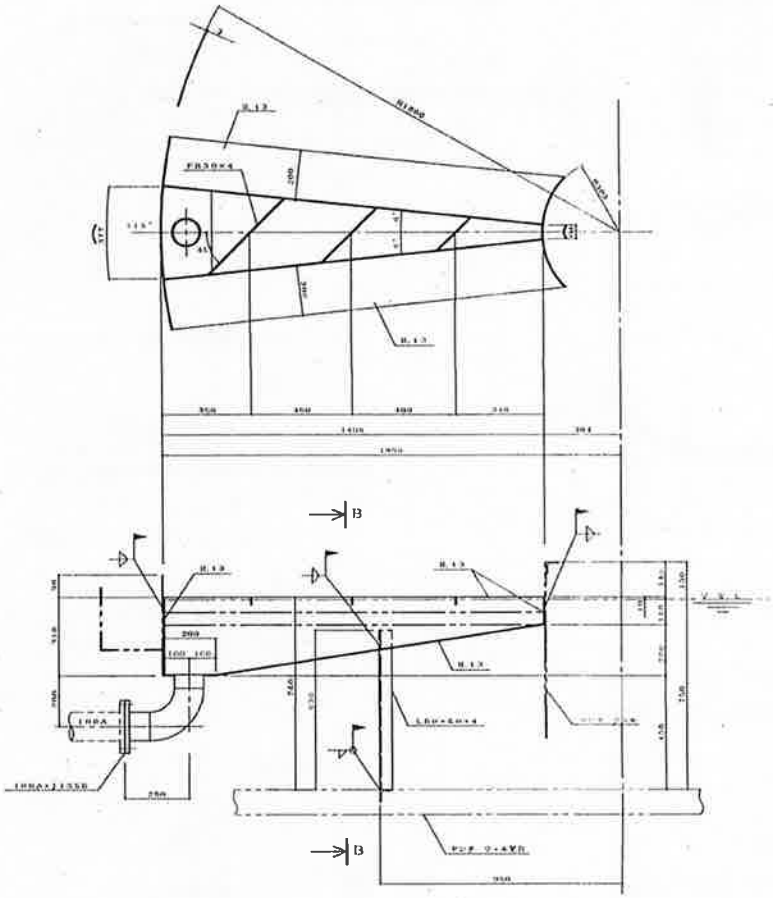

A－A 断面図 S=1/10

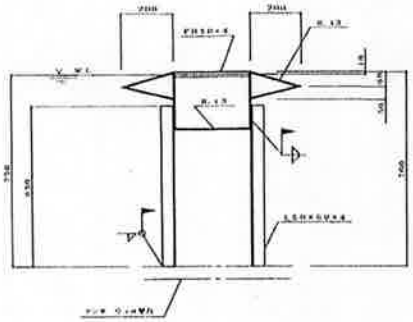

B－B 断面図 S=1/10

記号	年月日	内容
A	1110415	—

納先	引土町線
設備名称	道路 [illegible]
図番	13
縮尺	1:30
図面	3
設計	[illegible]
製図	[illegible]
審査	[illegible]
承認	[illegible]
図面名称	防護柵A形取付図 1/30, 1/10
図面番号	A188739

日立金属株式会社

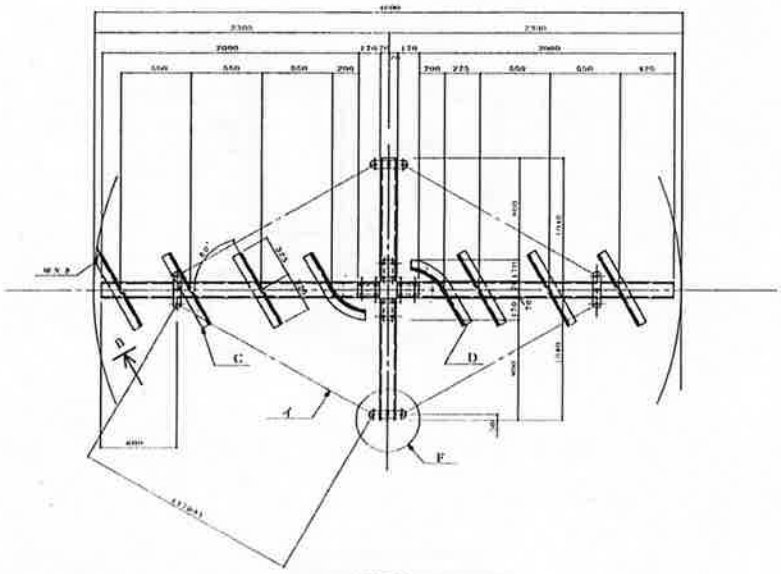

レーキ平面図

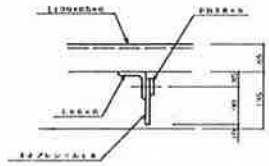

B 矢視図

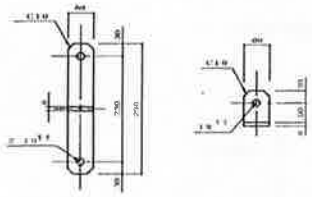

F 詳細図

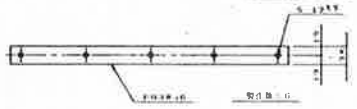

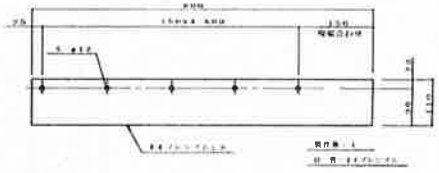

C 詳細図

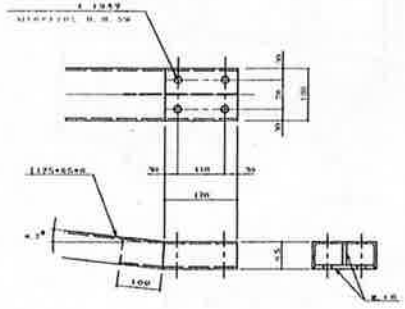

E 詳細図

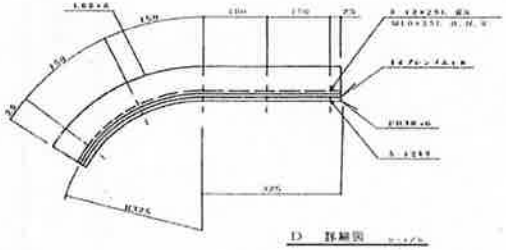

D 詳細図

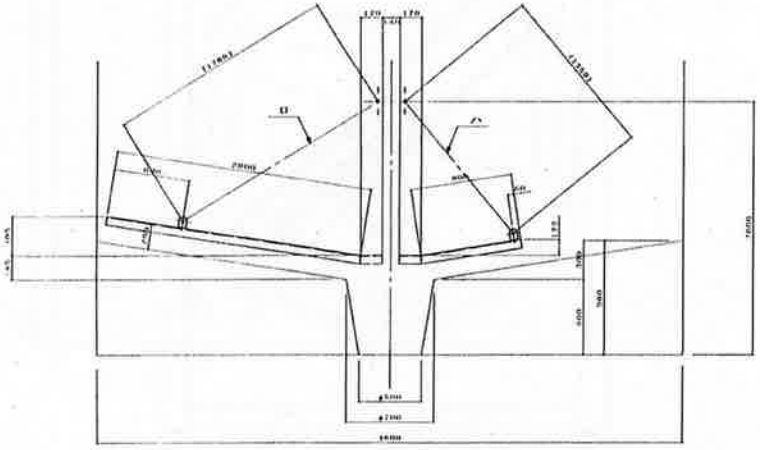

A－A 断面図

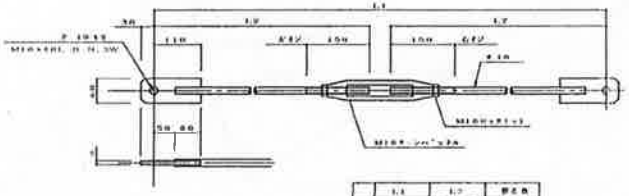

ブレース

イ	[illegible]	[illegible]	[illegible]
ロ	[illegible]	[illegible]	[illegible]
ハ	[illegible]	[illegible]	[illegible]

製図			
設計			
検図			
承認			

3

15

日立金属株式会社

A188741

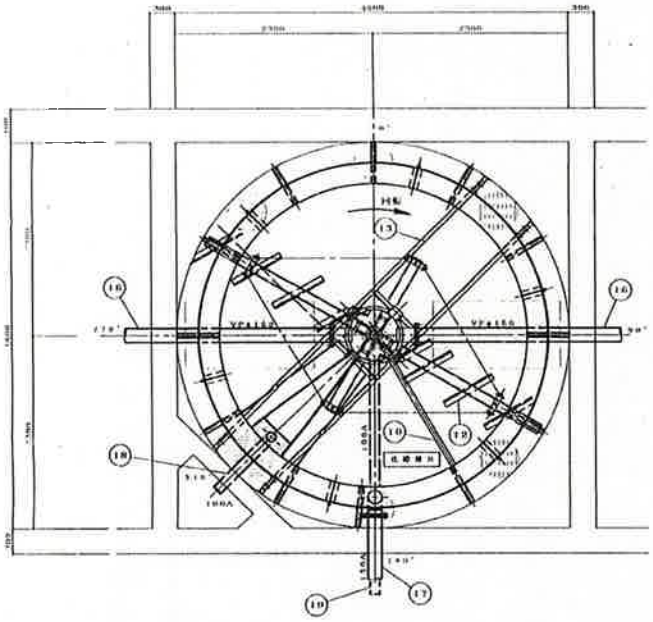

平 面 図 S 1/30

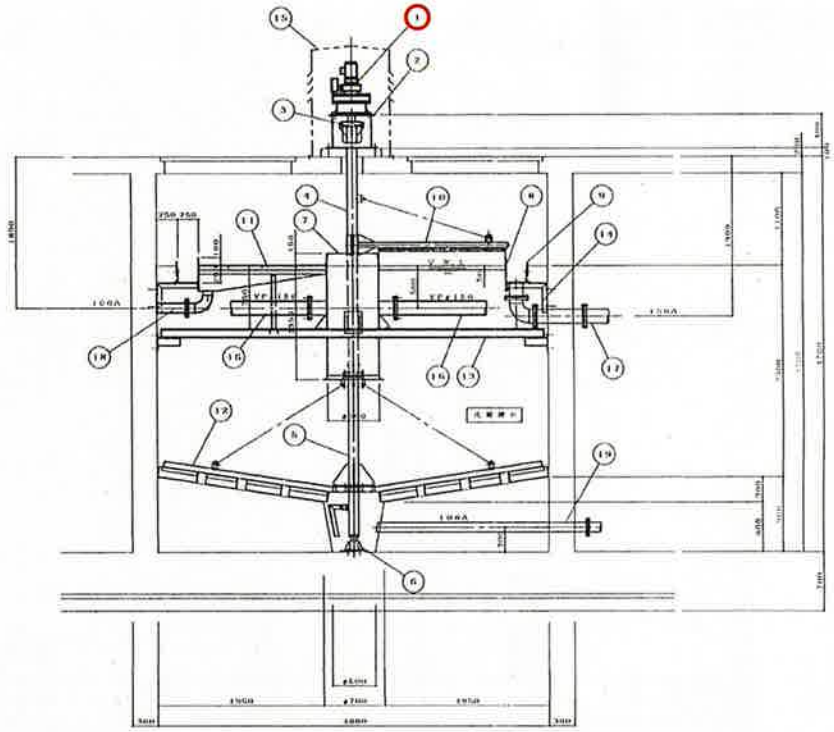

断 面 図 S 1/30

品番	名称	材質	数量	備考
1	減速機	FC	1	CVVM05-41B5TA-TL
2	減速機架台	SUS304	1	
3	フランジ継手	SUS304	1式	
4	軸 上部	SUS304	1	100A sch80
5	軸 下部	SUS304	1	100A sch80
6	軸 受	SUS304	1	
7	センターウェル	SUS304	1	t1.5
8	減速上ラフ	SUS304	1式	t1.5
9	Vノッチ板	PVC	1式	t6
10	スカムスキマー	SUS304	1	50A

品番	名称	材質	数量	備考
11	スカムボックス	SUS304	1	t1.5
12	レール	SUS304	1式	L 130x65x6
13	センターウェル架台	SUS304	1式	L 100X50X6
14	減速機架台	SUS304	1式	L50x50x6
15	減速機カバー	FRP	1	
16	導入管	VP	2	150A
17	流出管	SUS304	1	150A
18	スカム排出管	SUS304	1	100A
19	汚泥引抜管	SUS304	1	100A

仕様	
型式	中央駆動駆動形
槽寸法	φ4600 × 槽水深 2500
駆動装置	サイクロ減速機 CVVM05 41B5TA TL MB
	減速比 1-1/16211
	出力トルク T=400kg.m 0.4kw
安全装置	トルクリミッター付

1					
2					
3					
4					
5					
記号	年	月	年月日	担当	事項

図番			
縮尺			
重量			
材質			
表面処理			
備考		

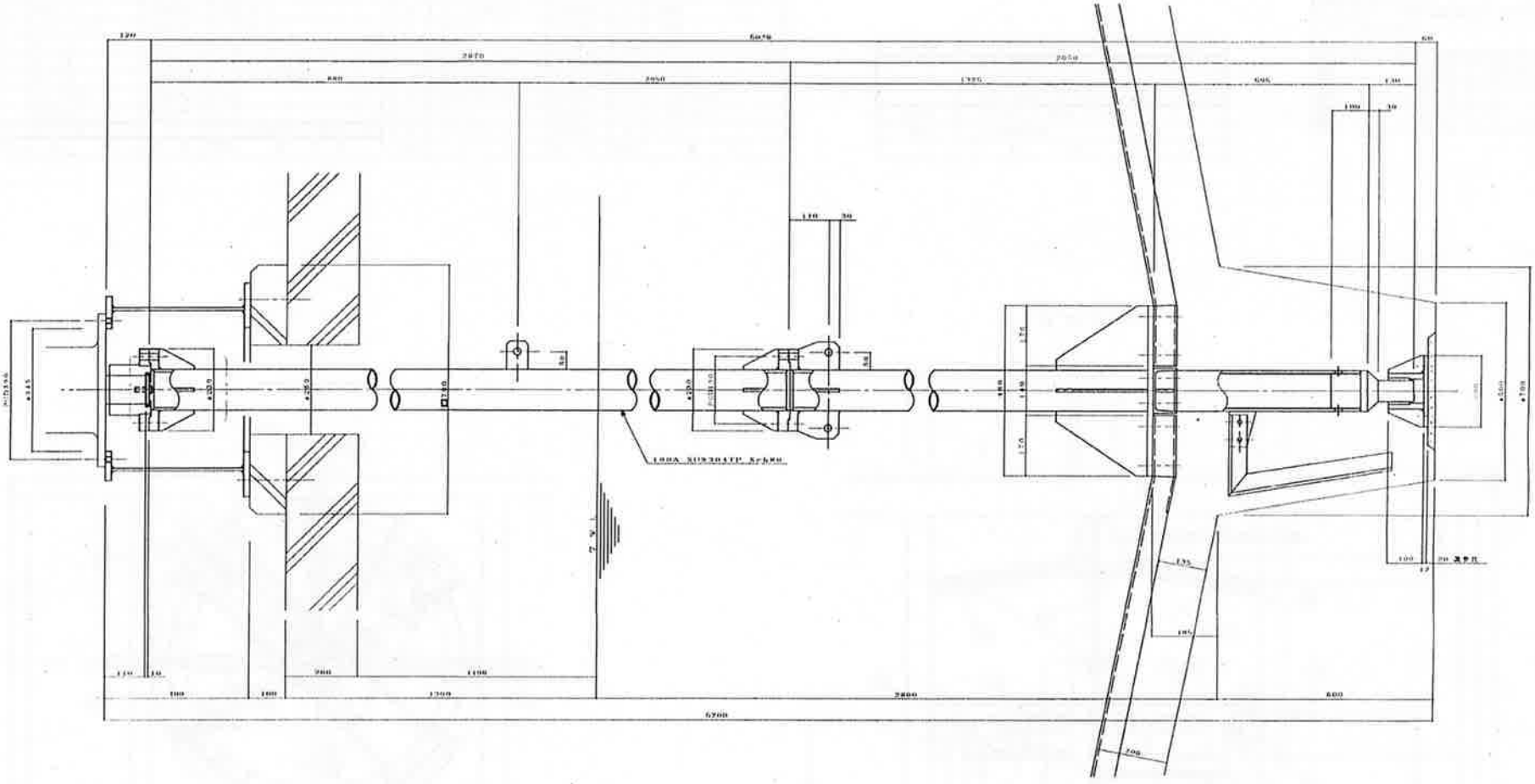

軸 組立図 1:1/6

記号	区分	年月日	作成	検図	承認	日付	図番

図面名称	新型鉄道用電動車輪車	新上路用編成工事	図面番号 17
縮尺	1:1	第 3 枚目	台車用主電動機組立図（1/6）
日付		枚数 1/6	組立図

日立金属株式会社 A188743

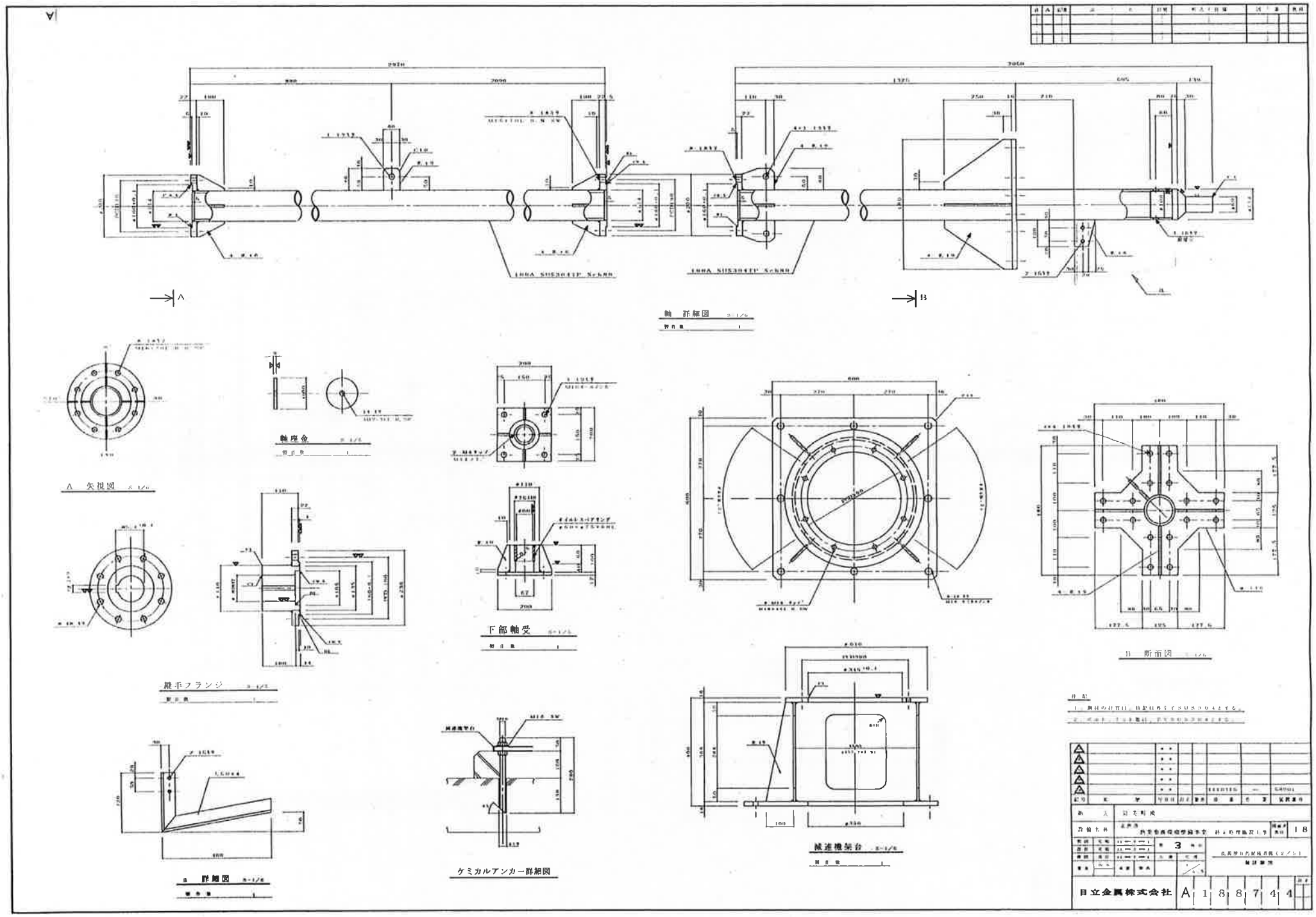
軸 詳細図
A 矢視図
軸座金
下部軸受
B 断面図
雄手フランジ
B 詳細図
ケミカルアンカー詳細図
減速機架台
日立金属株式会社
A188744

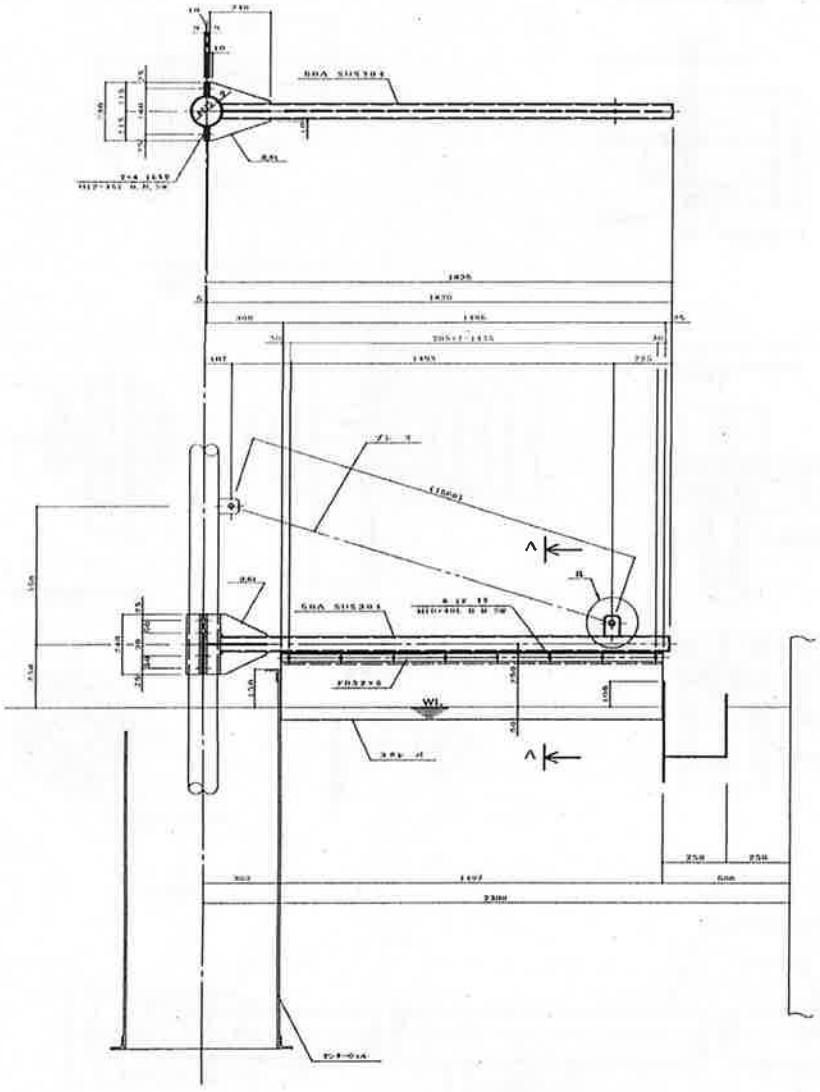

スカムスキマー

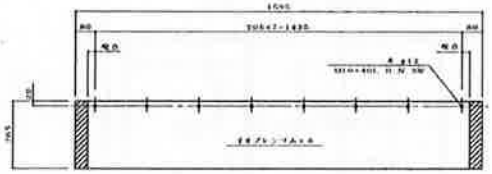

スクレーパ

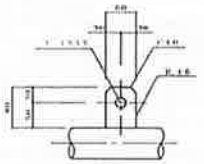

a 部詳細図

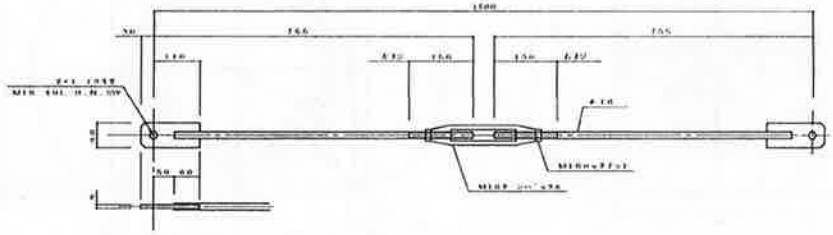

ブレース

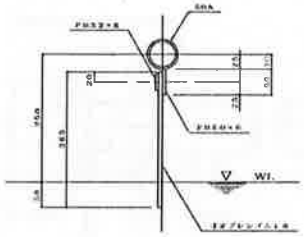

A－A 断面図

注記

1. 機材の材質は、特記指示なくSUS304とする。
2. ボルト、ナット類は、ステンレスとする。

記号	名称	年月日	担当	審査	日付	氏名	図面番号

日立金属株式会社 A188747

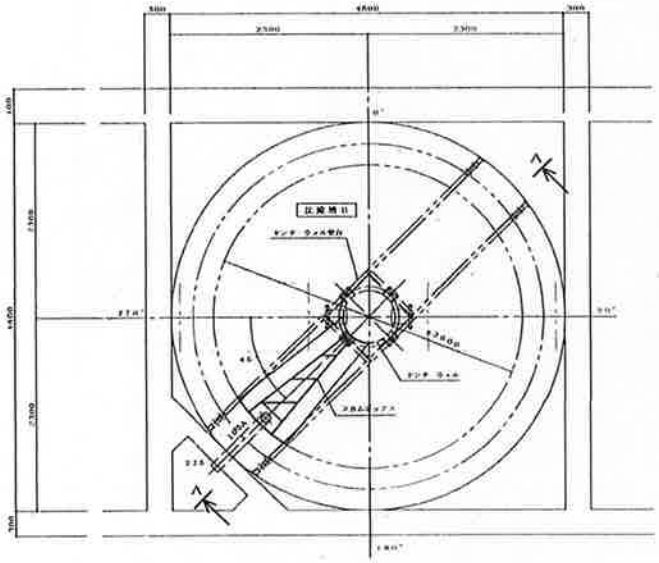

スカムボックス平面図

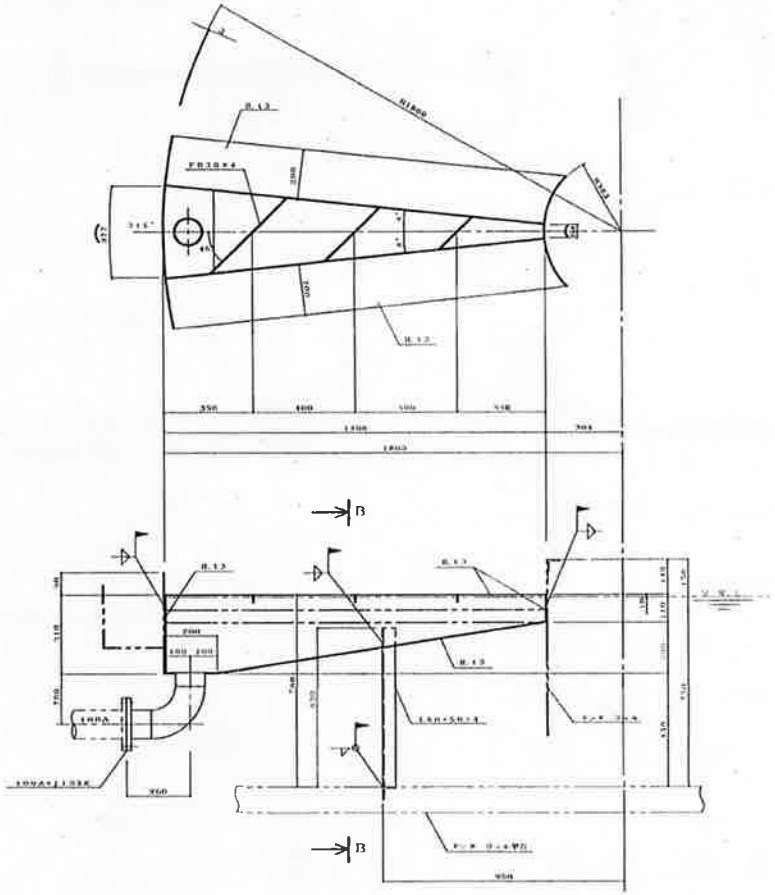

A－A 断面図

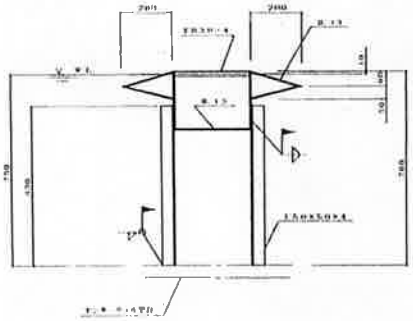

B－B 断面図

注記

1. 鋼材の材質は、特記の無きかぎりSS400とします。
2. ボルト、ナットは、すべりがないようにします。

記号	年月日	担当	承認	作成	検図	検査	製図番号

納入	訂正明細
設備名称	元色池 伊豆半島東部地区簡易水道 建設事業
図番	22
縮尺	1:20
図名	スカムボックス
日立金属株式会社	A188748

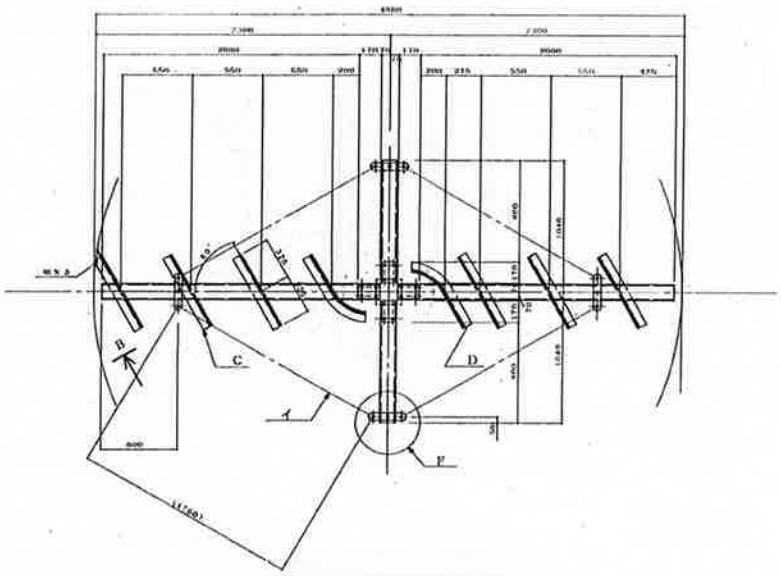

レーキ平面図

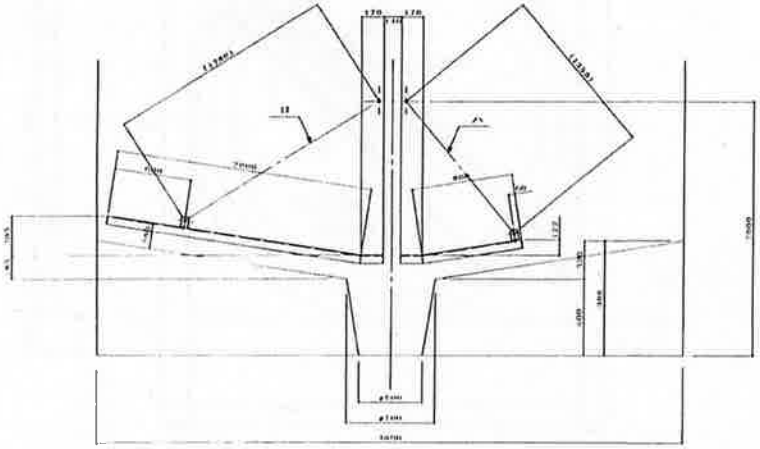

A－A 断面図

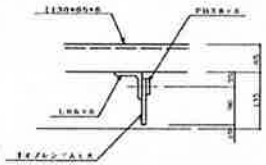

B 矢視図

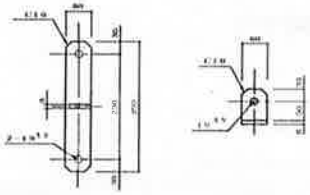

F 詳細図

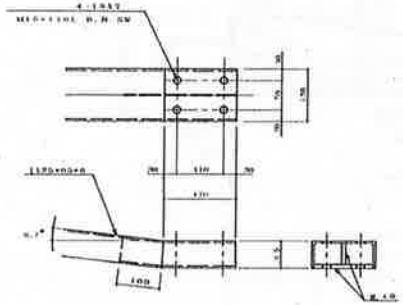

E 詳細図

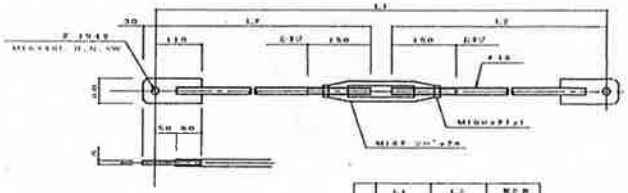

ブレース

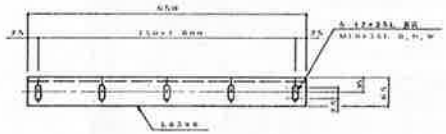

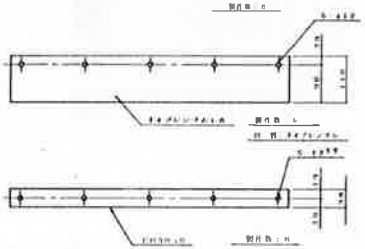

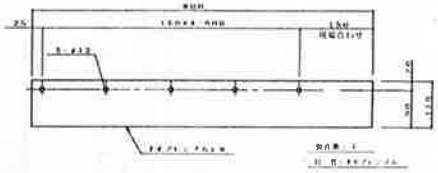

C 詳細図

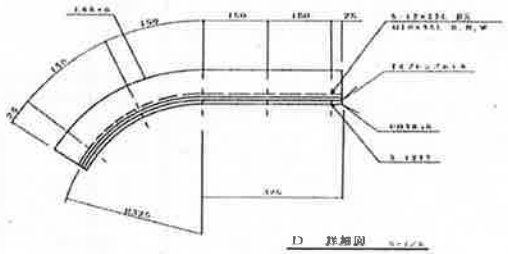

D 詳細図

日立金属株式会社 A188750

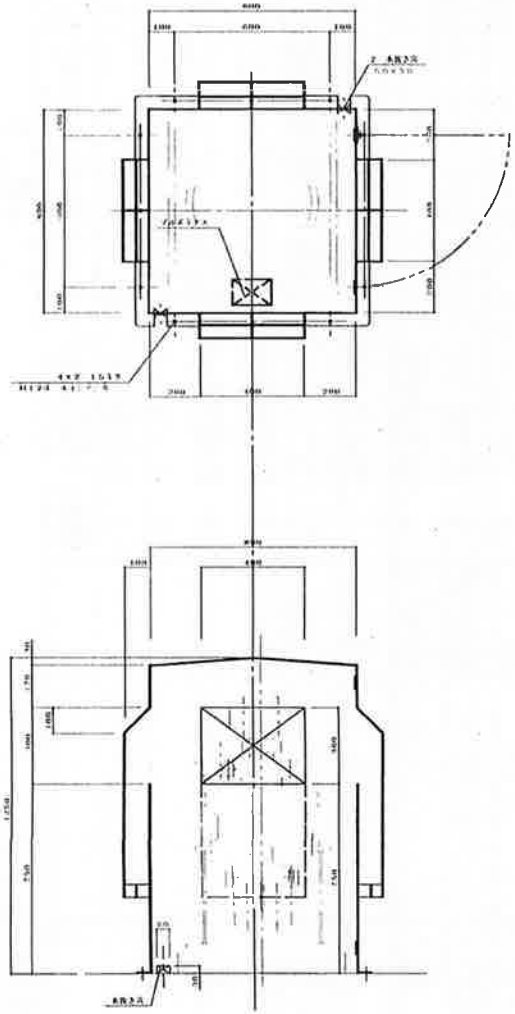

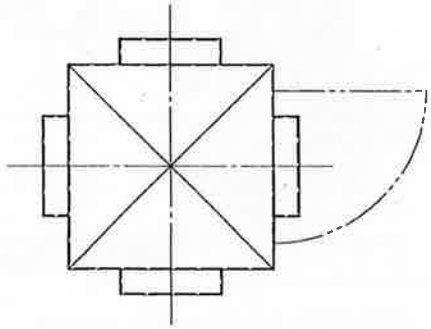

上部平面図 S=1/10

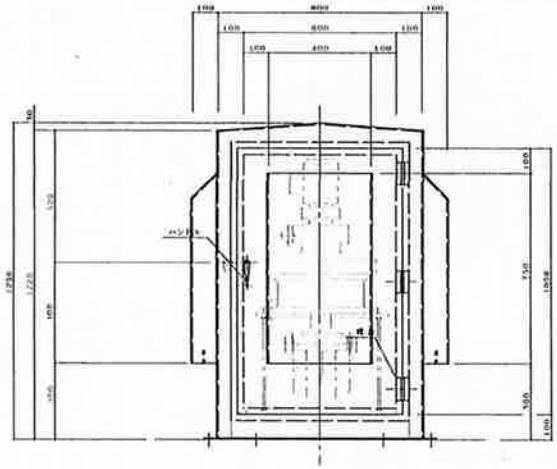

減速機カバー S=1/10

製作量	2
材質	FRP

注記

1 ボルト、ナット類は、ウェザ用黒塗装メッキとする。

記号	年	月	日	内容	担当	審査	作成	承認	検図番号
△									
△									
△									
△									
△							11.10.15	—	5-FC-01

納	先	沖縄県	
設備名称		沖縄宮古島環境整備事業 鏡水処理施設1号	構造番号 25
縮尺	1:10	枚 3	枚
図番	A18875	1	減速機カバー
重量		材質	

日立金属株式会社 A 1 8 8 7 5 1